**Федеральное государственное бюджетное образовательное учреждение высшего образования «Костромская государственная сельскохозяйственная академия»**

# АЛЬБОМ
# обмерных чертежей

Объект: Объект культурного наследия регионального значения
«Здание старого железнодорожного вокзала, откуда костромичи отправлялись на фронты гражданской войны, 1887 г.; 1918-1920 гг.»
Адрес: г. Кострома, ул. Московская, 29.

Шифр:
Инв.№
Экз.

г. Кострома 2020 г.

**Федеральное государственное бюджетное образовательное учреждение высшего образования «Костромская государственная сельскохозяйственная академия»**

Объект: Объект культурного наследия регионального значения
«Здание старого железнодорожного вокзала, откуда костромичи отправлялись на фронты гражданской войны, 1887 г.; 1918-1920 гг.»
Адрес: г. Кострома, ул. Московская, 29.

# АЛЬБОМ
# обмерных чертежей

**Шифр:**

**Заказчик:** Костромское областное отделение ВООПИиК

Председатель совета: Вихрева (Шевелева) М.И.

**Исполнитель:** Федеральное государственное бюджетное образовательное учреждение высшего образования «Костромская государственная сельскохозяйственная академия»

Зав. Кафедры АИиД Фатеева И.М.

Руководитель студенческой группа Шадрина А.С.

г. Кострома 2020 г.

Объект: Объект культурного наследия регионального значения
«Здание старого железнодорожного вокзала, откуда костромичи отправлялись на фронты гражданской войны, 1887 г.; 1918-1920 гг.»
Адрес: г. Кострома, ул. Московская, 29.

Шифр:

## АВТОРСКИЙ КОЛЛЕКТИВ

| Фамилия | Должность | Участие | Подпись |
|---|---|---|---|
| Шадрина А.С. | Руководитель студенческой (рабочей) группы | Руководство | |
| Максимова В.Ю. | Студент | Обмер (полевые работы) | |
| Шишова В.Н. | Студент | Обмер (полевые работы) | |
| Лисина Т.С. | Студент | Обмер (полевые работы) | |
| Парфенова В.И. | Студент | Обмер (полевые работы) | |
| Воеводина Е.А. | Студент | Обмер (полевые работы) | |
| Егоров А.А. | Студент | Обмер (полевые работы) | |
| Васильева Д.С. | Студент | Обмер (полевые работы) | |
| Языков И.Е. | Студент | Обмер (полевые работы) | |
| Сахарова Е.А. | Студент | Обмер (полевые работы) | |
| Шевченко Е.А. | Студент | Обмер (полевые работы) | |
| Белоусова А.А. | Студент | Обмер (полевые работы) | |

Согласовано

Взам. инв. №

Подпись и дата

Инв. № подп.

| Изм. | Кол.уч | Лист | № док | Подп. | Дата |
|---|---|---|---|---|---|
| Разработал | | Шадрина А.С. | | | |

Объект культурного наследия регионального значения «Здание старого железнодорожного вокзала, откуда костромичи отправлялись на фронты гражданской войны, 1887 г.; 1918-1920 гг.» Адрес: г. Кострома, ул. Московская, 29.

Авторский коллектив

| Стадия | Лист | Листов |
|---|---|---|
| КНИ | | |

ФГБОУ ВО КГСХА

Объект: Объект культурного наследия регионального значения
«Здание старого железнодорожного вокзала, откуда костромичи отправлялись на фронты гражданской войны, 1887 г.; 1918-1920 гг.»
Адрес: г. Кострома, ул. Московская, 29.

Шифр:

## СОДЕРЖАНИЕ


| № п/п | Наименование | Стр. |
|---|---|---|
| 1 | Авторский коллектив | 3 |
| 2 | Содержание | 4 |
| 3 | Пояснительная записка | 5 - 6 |
| 4 | Подсчет физического объема памятника | 7 |
| | Чертежи марки ОЧ | |
| 5 | ОЧ-1 План 1-го этажа (северное крыло) | 8 |
| 6 | ОЧ-2 План 2-го этажа (северное крыло), План 2-го этажа (южное крыло) | 9 |
| 7 | ОЧ-3 План 1-го этажа (южное крыло) | 10 |
| 8 | ОЧ-4 Кессонный потолок (вид снизу) | 11 |
| 9 | ОЧ-5 Шаблон 1 | 12 |
| 10 | ОЧ-6 Шаблон 2 | 13 |
| 11 | ОЧ-7 Шаблон 3 | 14 |
| 12 | ОЧ-8 Шаблон 4, Шаблон 5 | 15 |
| | Приложение | |
| 13 | Копия кроков | 16 - 30 |
| 14 | Смета-калькуляция для определения стоимости разработки научно-проектной документации на проведение работ по сохранению объекта культурного наследия | 31 - 36 |

# Пояснительная записка

Обмерные чертежи выполнены на основании полевых работ на объекте культурного наследия регионального значения «Здание старого железнодорожного вокзала, откуда костромичи отправлялись на фронты гражданской войны, 1887 г.; 1918-1920 гг.» по адресу: г. Кострома, ул. Московская, 29. Натурные исследования проводились в октябре-ноябре 2020 года с использованием следующих инструментов и приспособлений: строительный отвес, металлическая рулетка DEXELL 10м * 2,5 мм, лазерный дальномер Bosch PLR 50 C, лазерный дальномер Bosch GLM 50 C Professional лазерный (0,05-50м, точность +1,5 мм / +0,2°), нивелир Bosch GCL 2-15 Prof (диап.изм.15м, IP 54, точность + 0,3 мм/м), металлическая рулетка, лестница, молоток, гребенка, цифровая фотокамера. Обмеры выполнены архитектурным методом. На чертежах зафиксирована существующая поэтажная планировка северного и южного крыльев вокзала.

Исследуемый объект представляет собой симметричную композицию состоящую из нескольких объемов, различающихся по высоте. К центральной одноэтажной кирпичной части, завершенной вальмовой кровлей, с двух сторон примыкают пониженные крылья, в торцах которых расположены двухэтажные поперечные фланговые объемы под двускатными кровлями. Помещения крыльев в настоящее время не эксплуатируются. Практически вся площадь полов покрыта строительным и бытовым мусором. Некоторые конструкции перегородок имеют искажения геометрии. Обнаружены многочисленные протечки, появившиеся по причине аварийного состояния кровельного покрытия крыльев. Следствием таковых является частичное обрушение чердачного перекрытия на 2 этаже южного крыла.

Задние имеет многочисленные изменения планировки в следствии изменения функционального назначения. Это подтверждается визуальным осмотром внутренних помещений этажей и объема подкровельного пространства. Выше конструкций позднего потолка в жилых помещениях южного крыла здания обнаружено подлинное перекрытие, которое сохранилось в первоначальном виде.

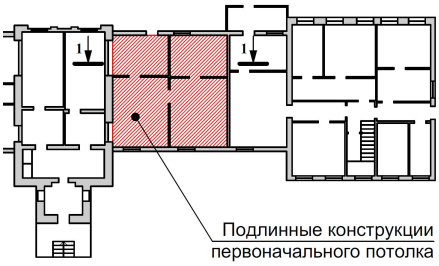


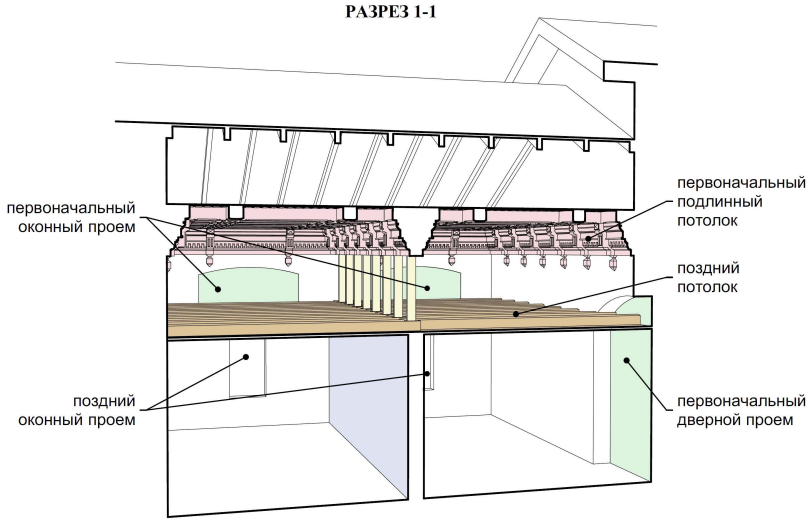


**Условные обозначения:**

- первоначальный подлинный потолок
- поздние стойки, установленные под прогон
- первоначальные оконные и дверные проемы
- поздняя перегородка

Сохранность конструктивных элементов достаточна для однозначного понимания структуры, образа и характера перекрытия. Конструктивная схема - перекрытие двух смежных помещений (предположительно ранее не имеющих общей глухой перегородки) состоящее из двух одинаковых прямоугольных частей, равных перекрываемым помещениям в плане и разделенных между собой общим карнизом.

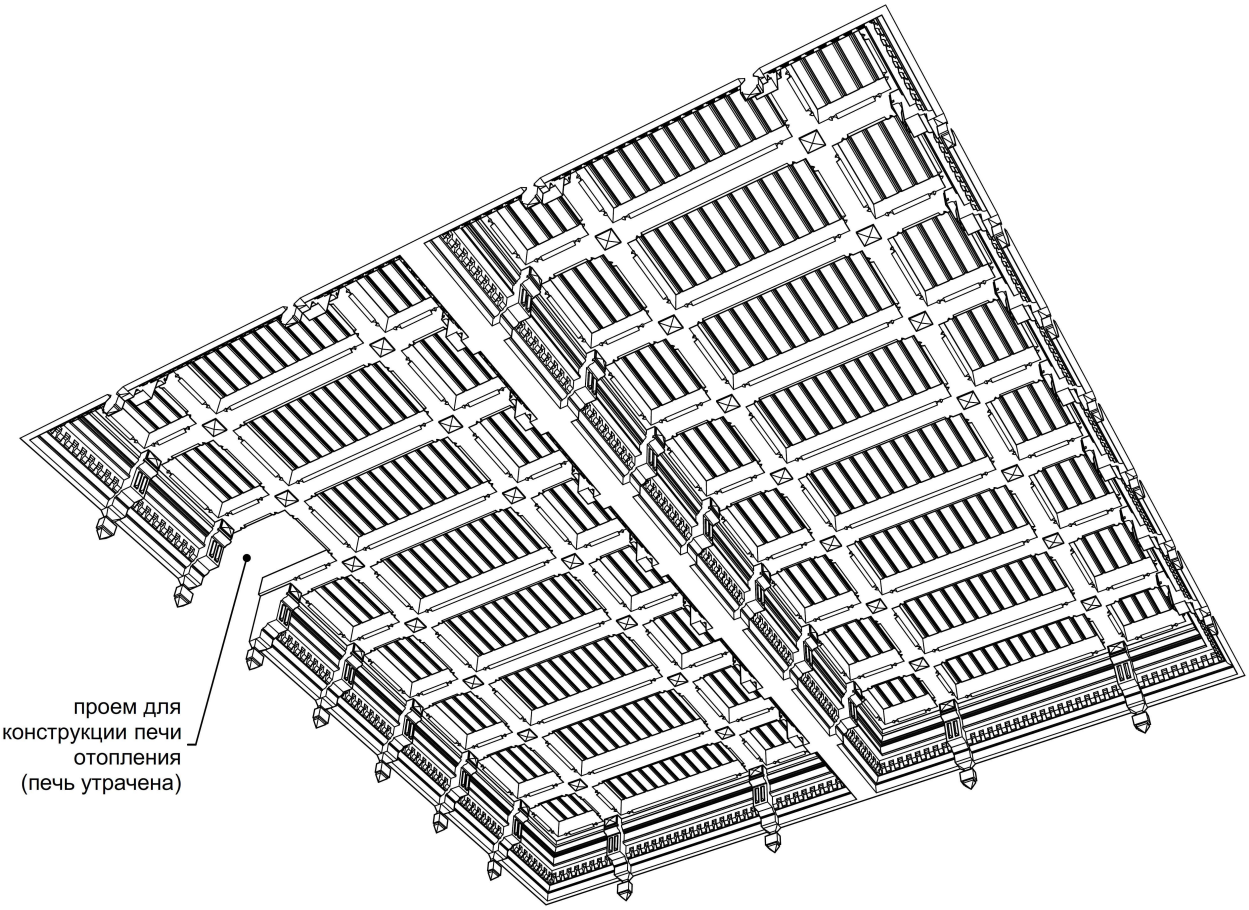


Каждая часть - это каркас из 2-х продольных и 7-ми поперечных балок (деревянный брус) расположенных в одном уровне и соединенных между собой с помощью врубок (предположительно «в полдерева»). Нижняя и боковые стороны балок обшиты доской. Нижняя доска имеет декоративный кант вдоль нижних продольных углов. Кессоны, образованные каркасом балок, имеют заполнение в виде сплошного подшива из профилированной (типовой для того времени) доски. В южном помещении одно заполнение кессона отсутствует. Возможно, в этом месте был установлен дымоход конструкции печи отопления, который в настоящее время утрачен. По периметру помещений сформирован развитый много обломный карниз. Карниз пересекают кронштейны, установленные вдоль карниза по осям балок перекрытия.

На основании проведенных исследований был выполнен подсчет физического объема объекта и составлена смета-калькуляция (предварительная) для определения стоимости разработки научно-проектной документации на проведение работ по сохранению объекта культурного наследия.

Объект: Объект культурного наследия регионального значения
**«Здание старого железнодорожного вокзала, откуда костромичи отправлялись на фронты гражданской войны, 1887 г.; 1918-1920 гг.»**
Адрес: г. Кострома, ул. Московская, 29.

# Подсчет физического объема памятника

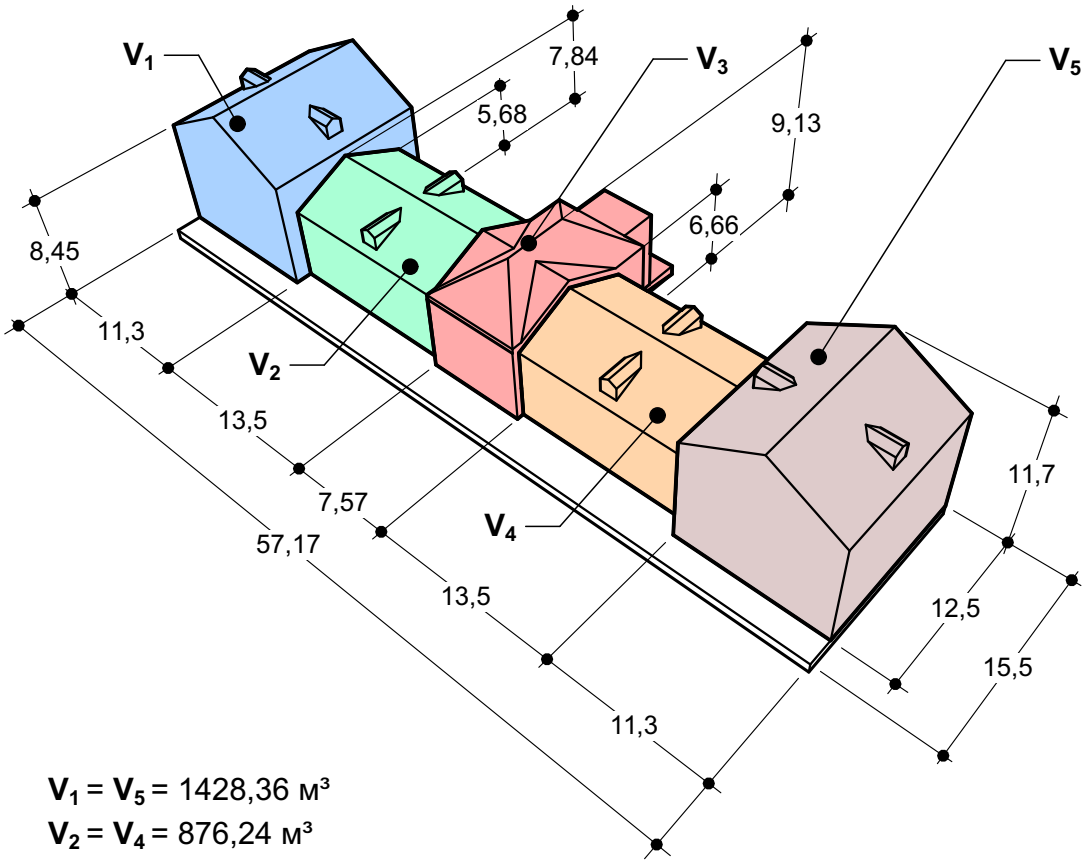


$\mathbf{V_1} = \mathbf{V_5} = 1428{,}36$ м³
$\mathbf{V_2} = \mathbf{V_4} = 876{,}24$ м³
$\mathbf{V_3} = 813{,}61$ м³

$\mathbf{V}_{общий} = V_1+V_2+V_3+V_4+V_5 =$ **5 422,81 м³**

Составил:
Руководитель студенческой (рабочей) группы — Шадрина А.С.

| Взам. инв. № | |
|---|---|
| Подпись и дата | |
| Инв. № подл. | |

| Изм. | Кол.уч | Лист | № док | Подп. | Дата | Подсчет физического объема памятника | Лист |
|---|---|---|---|---|---|---|---|

# План 1-го этажа (северное крыло) М 1:50

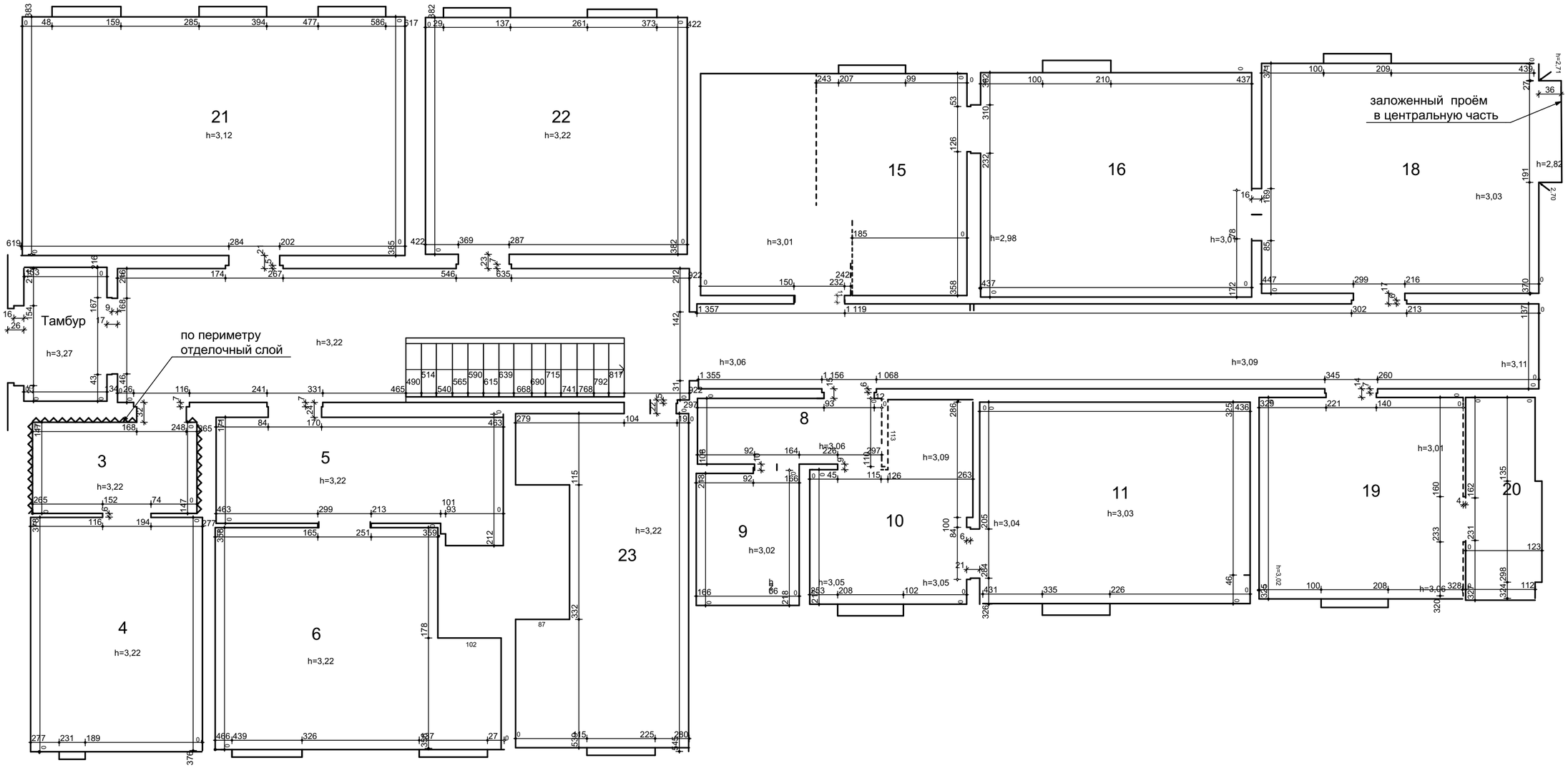


## Схема 1-го этажа

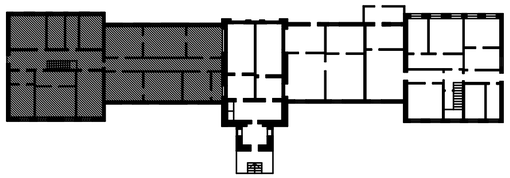

**Примечание:**

1. Полевые работы проводились в октябре-ноябре 2020г.
2. Размеры даны в мм.
3. Размеры по высоте приняты от уровня пола до уровня потолка
4. Все материалы полевых исследований хранятся в архиве Федерального государственного бюджетного образовательного учреждения высшего образования «Костромская государственная сельскохозяйственная академия»

| | | | | | | | | | |
|---|---|---|---|---|---|---|---|---|---|
| | | | | | | ОЧ | | | |
| | | | | | | Объект культурного наследия регионального значения «Здание старого железнодорожного вокзала, откуда костромичи отправлялись на фронты гражданской войны, 1887 г.; 1918-1920 гг.» Адрес: г. Кострома, ул. Московская, 29. | | | |
| Изм. | Кол.уч | Лист | № док | Подп. | Дата | | | | |
| Разработал | | Шадрина А.С. | | | | Обмерные чертежи | Стадия | Лист | Листов |
| | | | | | | | КНИ | 1 | 8 |
| | | | | | | План 1-го этажа (северное крыло) | ФГБОУ ВО КГСХА | | |

Согласовано

Взам. инв. №

Подпись и дата

Инв. № подл.

# План 1-го этажа (южное крыло) М 1:50

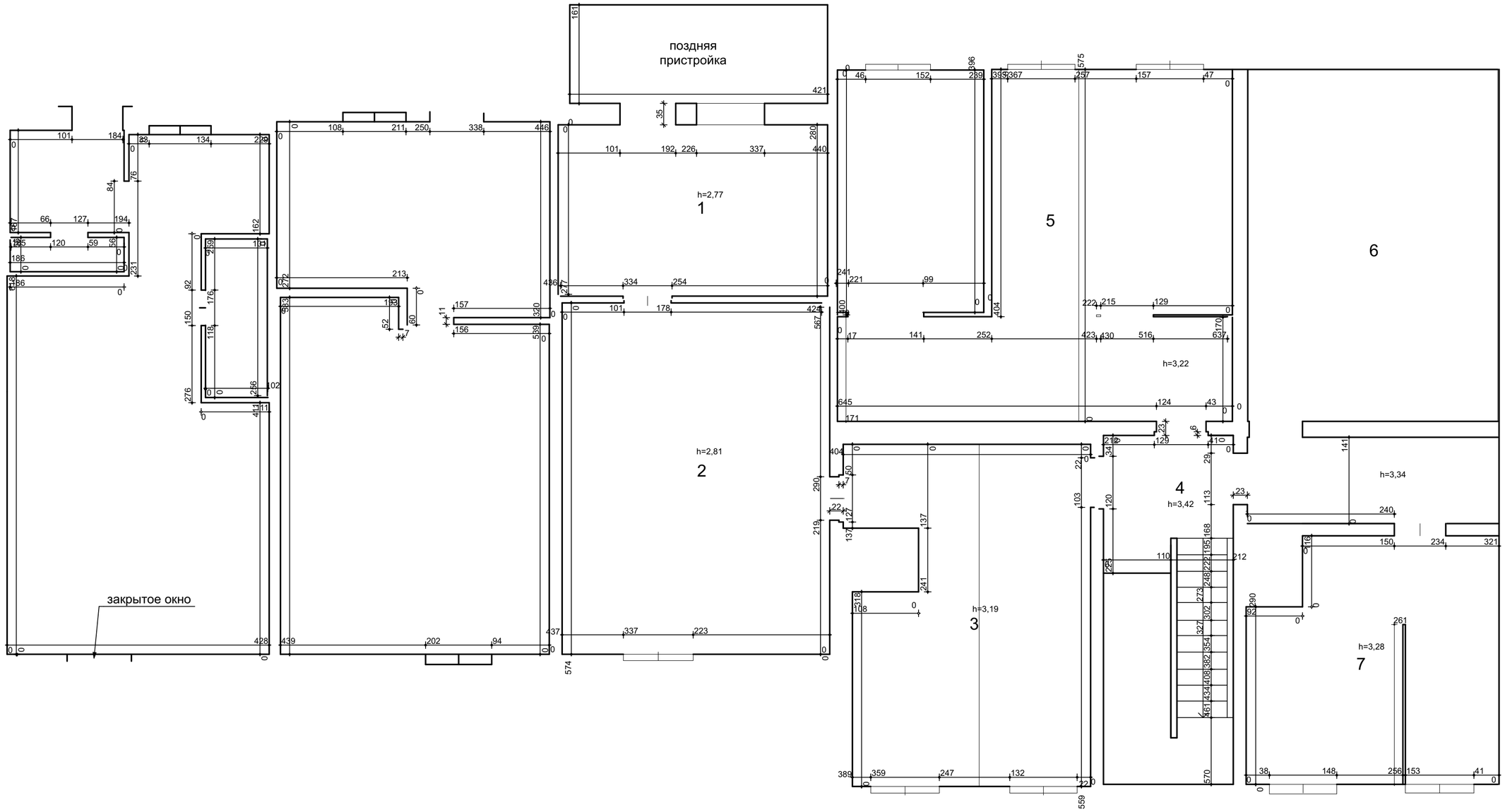


## Схема 1-го этажа

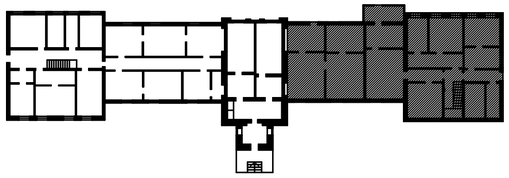

**Примечание:**

1. Полевые работы проводились в октябре-ноябре 2020г.
2. Размеры даны в мм.
3. Размеры по высоте приняты от уровня пола до уровня потолка
4. Все материалы полевых исследований хранятся в архиве Федерального государственного бюджетного образовательного учреждения высшего образования «Костромская государственная сельскохозяйственная академия»

| Изм. | Кол.уч | Лист | № док | Подп. | Дата |
|---|---|---|---|---|---|
| Разработал | Шадрина А.С. | | | | |

ОЧ

Объект культурного наследия регионального значения «Здание старого железнодорожного вокзала, откуда костромичи отправлялись на фронты гражданской войны, 1887 г.; 1918-1920 гг.» Адрес: г. Кострома, ул. Московская, 29.

| Обмерные чертежи | Стадия | Лист | Листов |
|---|---|---|---|
| | КНИ | 2 | 8 |
| План 1-го этажа (южное крыло) | ФГБОУ ВО КГСХА | | |

Согласовано

Взам. инв. №

Подпись и дата

Инв. № подл.

Схема 2-го этажа

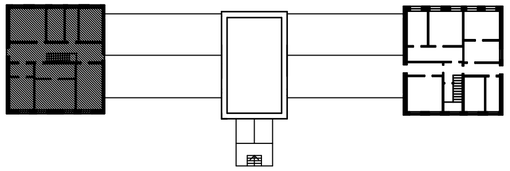

План 2-го этажа (северное крыло) М 1:50

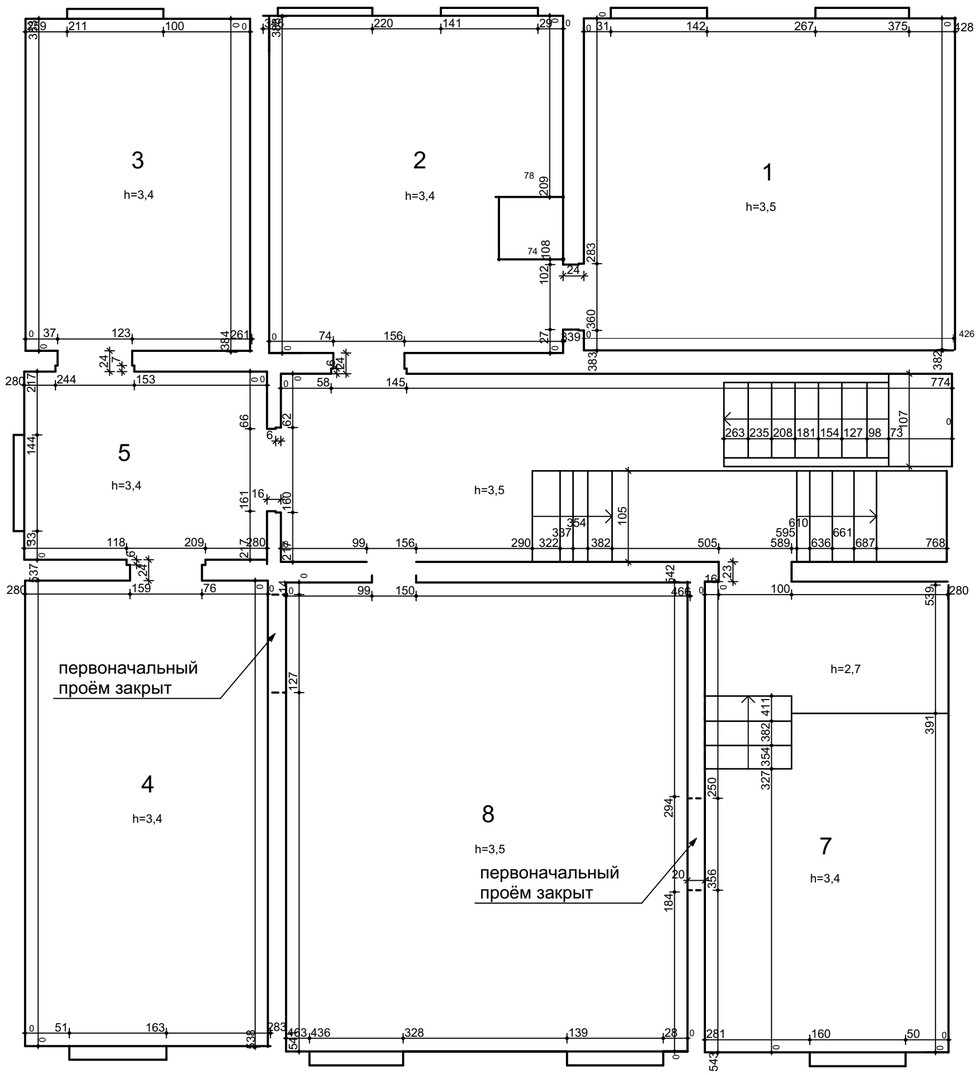


Схема 2-го этажа

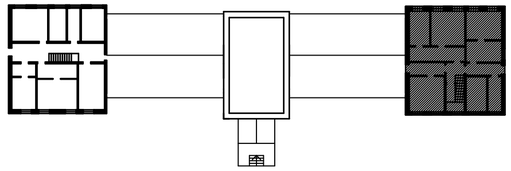

План 2-го этажа (южное крыло) М 1:50

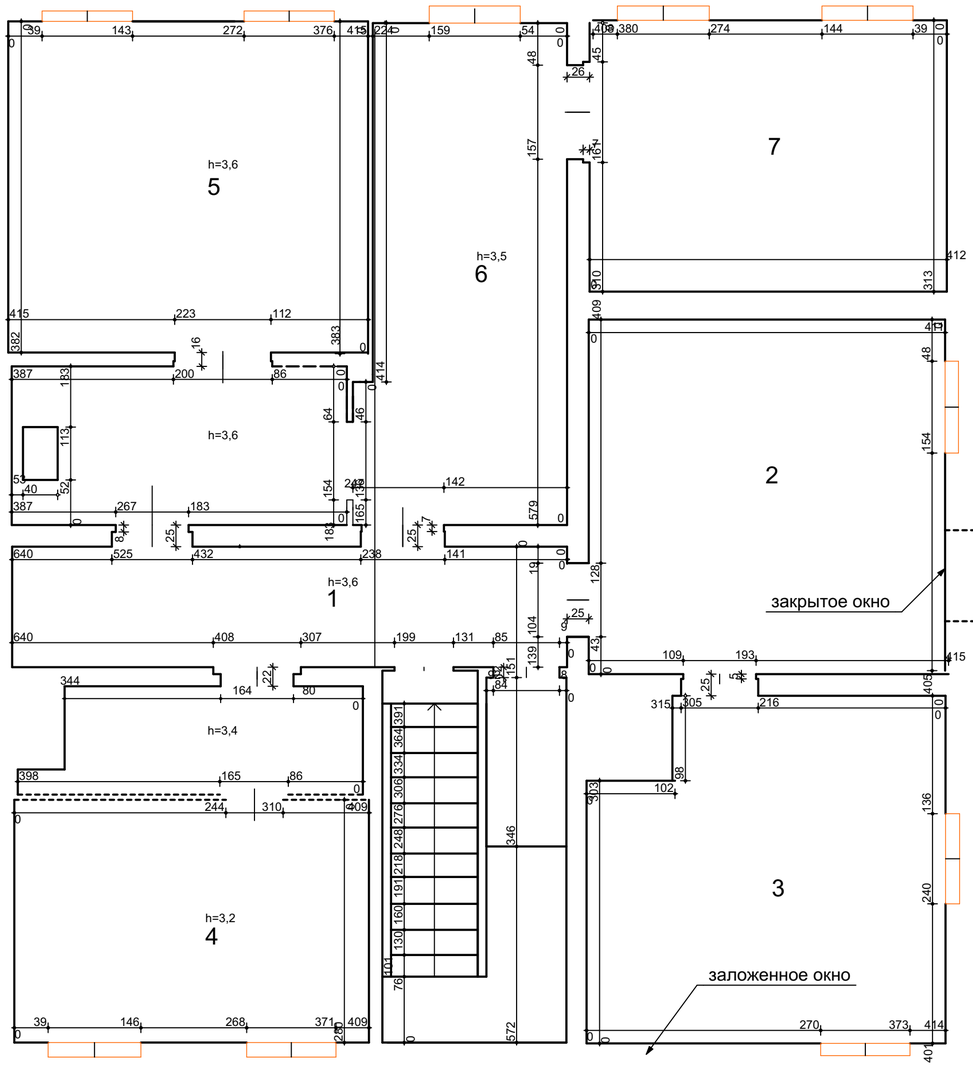


**Примечание:**

1. Полевые работы проводились в октябре-ноябре 2020г.
2. Размеры даны в мм.
3. Размеры по высоте приняты от уровня пола до уровня потолка
4. Все материалы полевых исследований хранятся в архиве Федерального государственного бюджетного образовательного учреждения высшего образования «Костромская государственная сельскохозяйственная академия»

| | | | | | | |
|---|---|---|---|---|---|---|
| Изм. | Кол.уч | Лист | № док | Подп. | Дата | ОЧ |
| Разработал | | Шадрина А.С. | | | | Объект культурного наследия регионального значения «Здание старого железнодорожного вокзала, откуда костромичи отправлялись на фронты гражданской войны, 1887 г.; 1918-1920 гг.» Адрес: г. Кострома, ул. Московская, 29. |
| | | | | | | Обмерные чертежи — Стадия: КНИ; Лист: 3; Листов: 8 |
| | | | | | | План 2-го этажа (северное крыло)<br>План 2-го этажа (южное крыло) — ФГБОУ ВО КГСХА |

Согласовано

Взам. инв. №

Подпись и дата

Инв. № подл.

## Кессонный потолок (вид снизу) М1:50

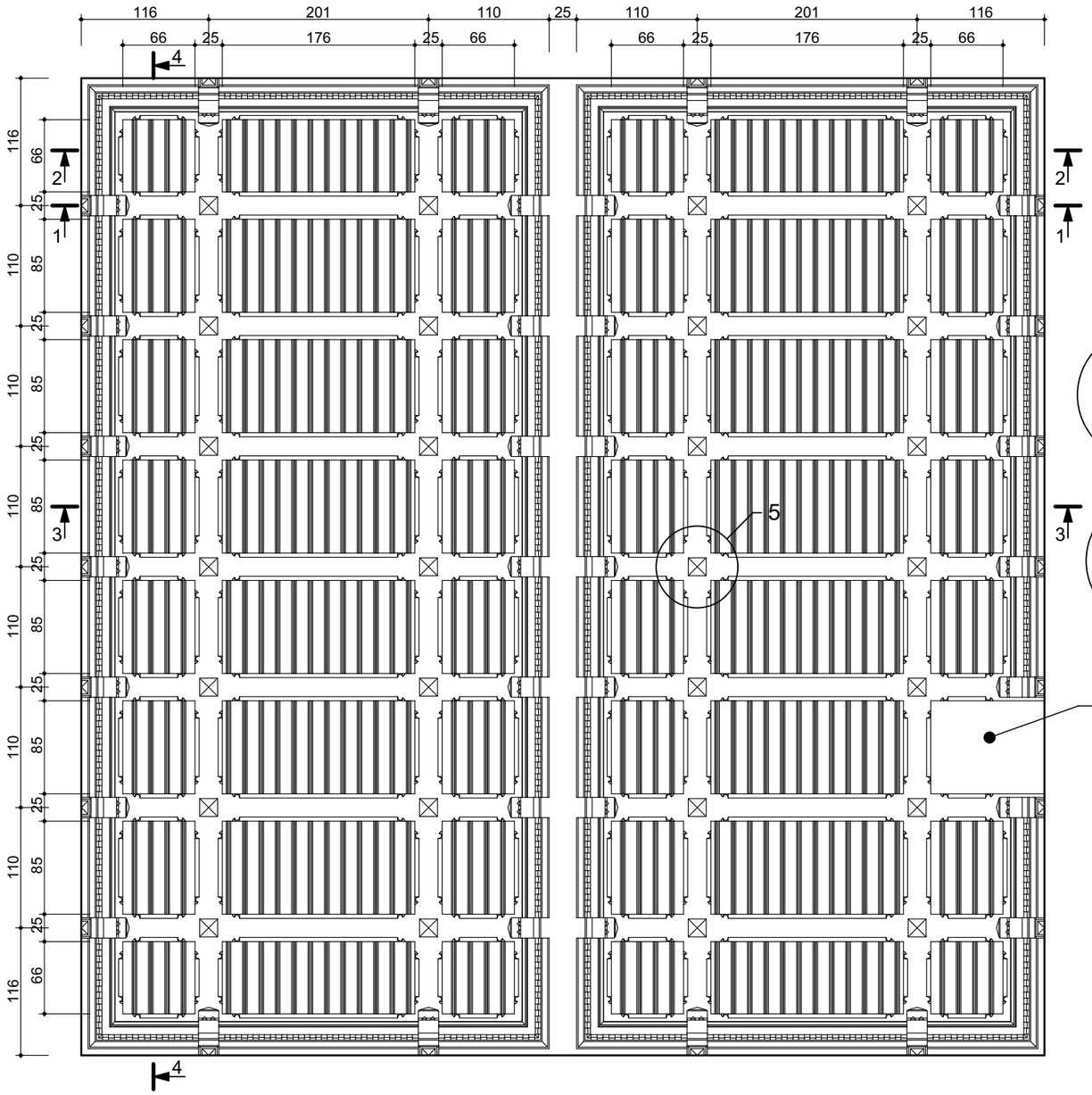


## Схема 1-го этажа

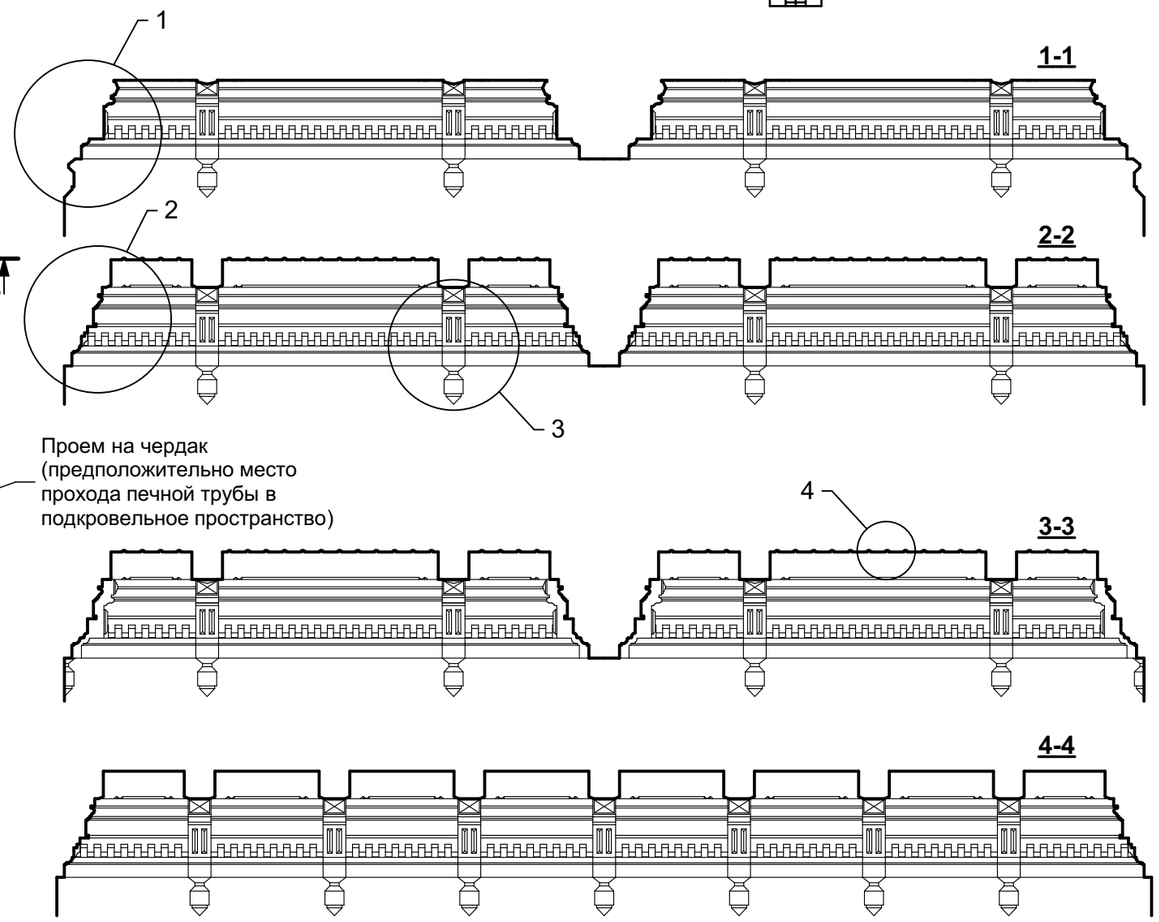


**Примечание:**

1. Полевые работы проводились в октябре-ноябре 2020г.
2. Размеры даны в см.
3. Все материалы полевых исследований хранятся в архиве Федерального государственного бюджетного образовательного учреждения высшего образования «Костромская государственная сельскохозяйственная академия»
4. Шаблон 1 - см. лист ОЧ-5
5. Шаблон 2 - см. лист ОЧ-6
6. Шаблон 3 - см. лист ОЧ-7
7. Шаблон 4,5 - см. лист ОЧ-8

Согласовано

Взам. инв. №

Подпись и дата

Инв. № подл.

| Изм. | Кол.уч | Лист | № док | Подп. | Дата |
|---|---|---|---|---|---|
| Разработал | | Шадрина А.С. | | | |

ОЧ

Объект культурного наследия регионального значения «Здание старого железнодорожного вокзала, откуда костромичи отправлялись на фронты гражданской войны, 1887 г.; 1918-1920 гг.» Адрес: г. Кострома, ул. Московская, 29.

| Обмерные чертежи | Стадия | Лист | Листов |
|---|---|---|---|
| | КНИ | 4 | 8 |
| Кессонный потолок (вид снизу) Разрез 1-1,2-2,3-3,4-4 | ФГБОУ ВО КГСХА | | |

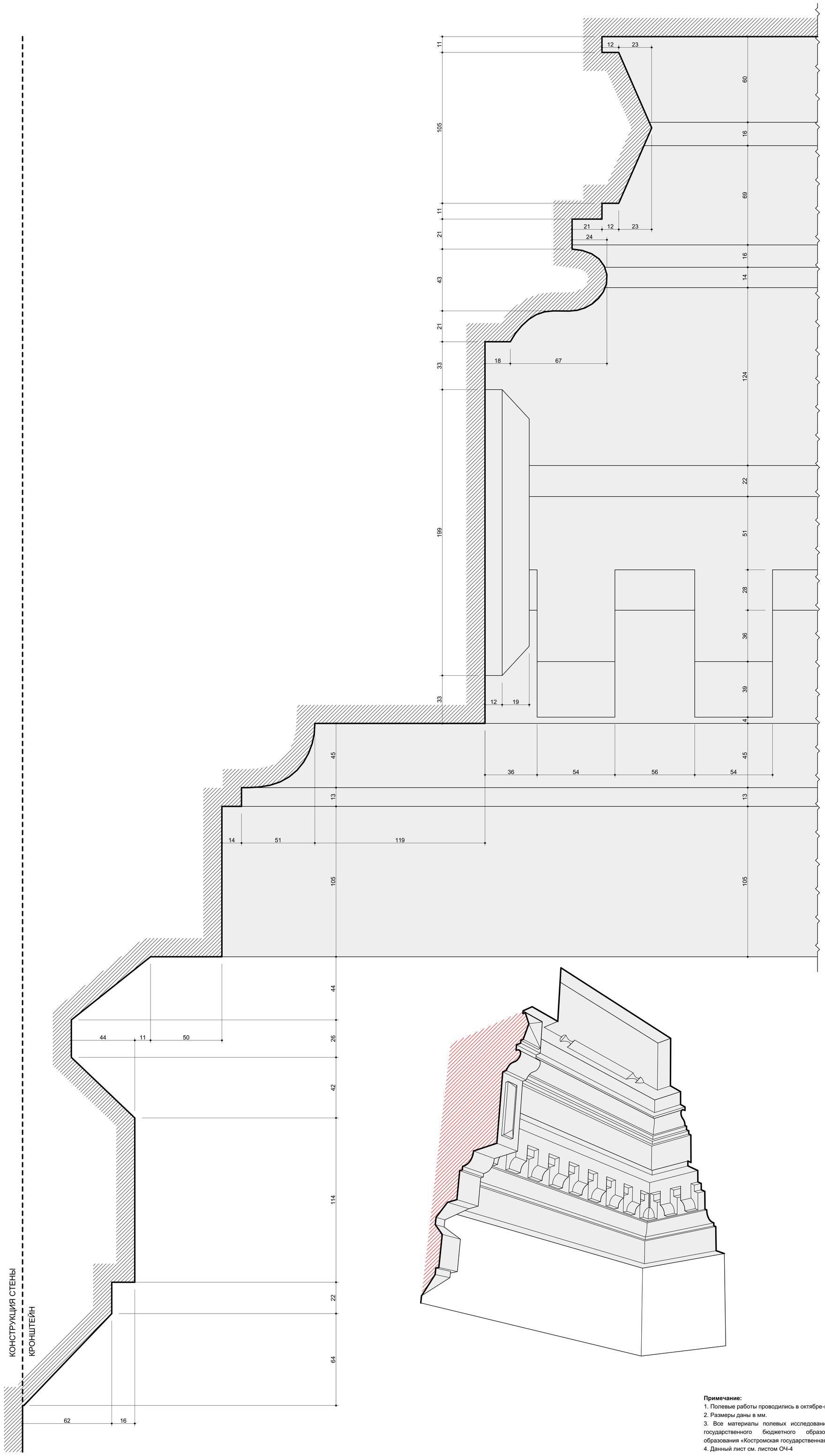


**Примечание:**

1. Полевые работы проводились в октябре-ноябре 2020г.
2. Размеры даны в мм.
3. Все материалы полевых исследований хранятся в архиве Федерального государственного бюджетного образовательного учреждения высшего образования «Костромская государственная сельскохозяйственная академия»
4. Данный лист см. листом ОЧ-4

| Изм. | Кол.уч | Лист | № док. | Подп. | Дата | Объект культурного наследия регионального значения «Здание старого железнодорожного вокзала, откуда костромичи отправлялись на фронты гражданской войны, 1887 г.; 1918-1920 гг.» Адрес: г. Кострома, ул. Московская, 29. | | |
|---|---|---|---|---|---|---|---|---|
| Разработал | | Шадрина А.С. | | | | Обмерные чертежи | Стадия | Лист | Листов |
| | | | | | | | КНИ | 5 | 8 |
| | | | | | | Шаблон 1 | ФГБОУ ВО КГСХА | | |

Согласовано

Взам. инв. №

Подпись и дата

Инв. № подл.

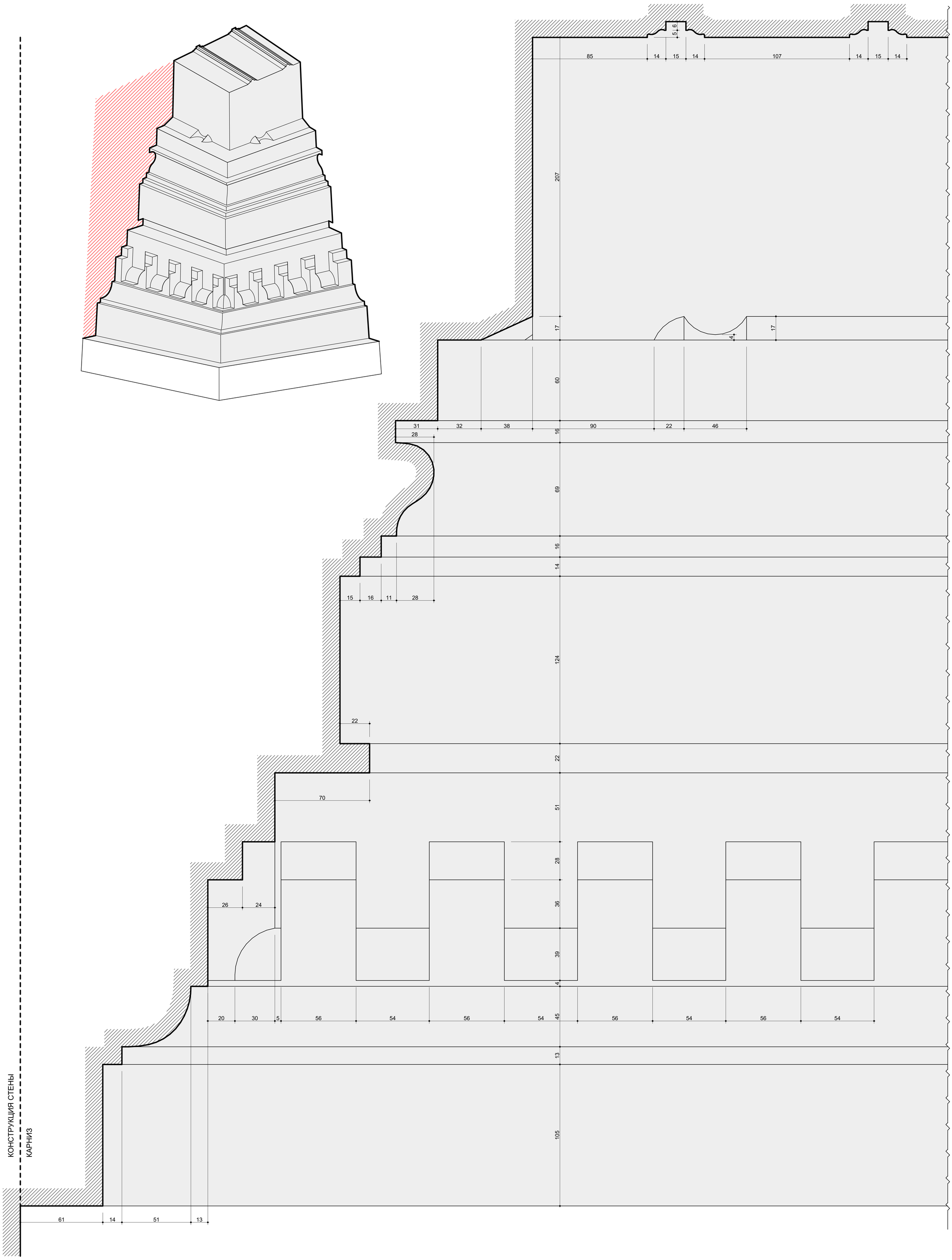


**Примечание:**

1. Полевые работы проводились в октябре-ноябре 2020г.
2. Размеры даны в мм.
3. Все материалы полевых исследований хранятся в архиве Федерального государственного бюджетного образовательного учреждения высшего образования «Костромская государственная сельскохозяйственная академия»
4. Данный лист см. листом ОЧ-4

| | | | | | | |
|---|---|---|---|---|---|---|
| Изм. | Кол.уч. | Лист | № док. | Подп. | Дата | Объект культурного наследия регионального значения «Здание старого железнодорожного вокзала, откуда костромичи отправлялись на фронты гражданской войны, 1887 г.; 1918-1920 гг.» Адрес: г. Кострома, ул. Московская, 29. |
| Разработал | | Шадрина А.С. | | | | Обмерные чертежи |
| | | | | | | Шаблон 2 |

| Стадия | Лист | Листов |
|---|---|---|
| КНИ | 6 | 8 |

ФГБОУ ВО КГСХА

Согласовано

Взам. инв. №

Подпись и дата

Инв. № подл.

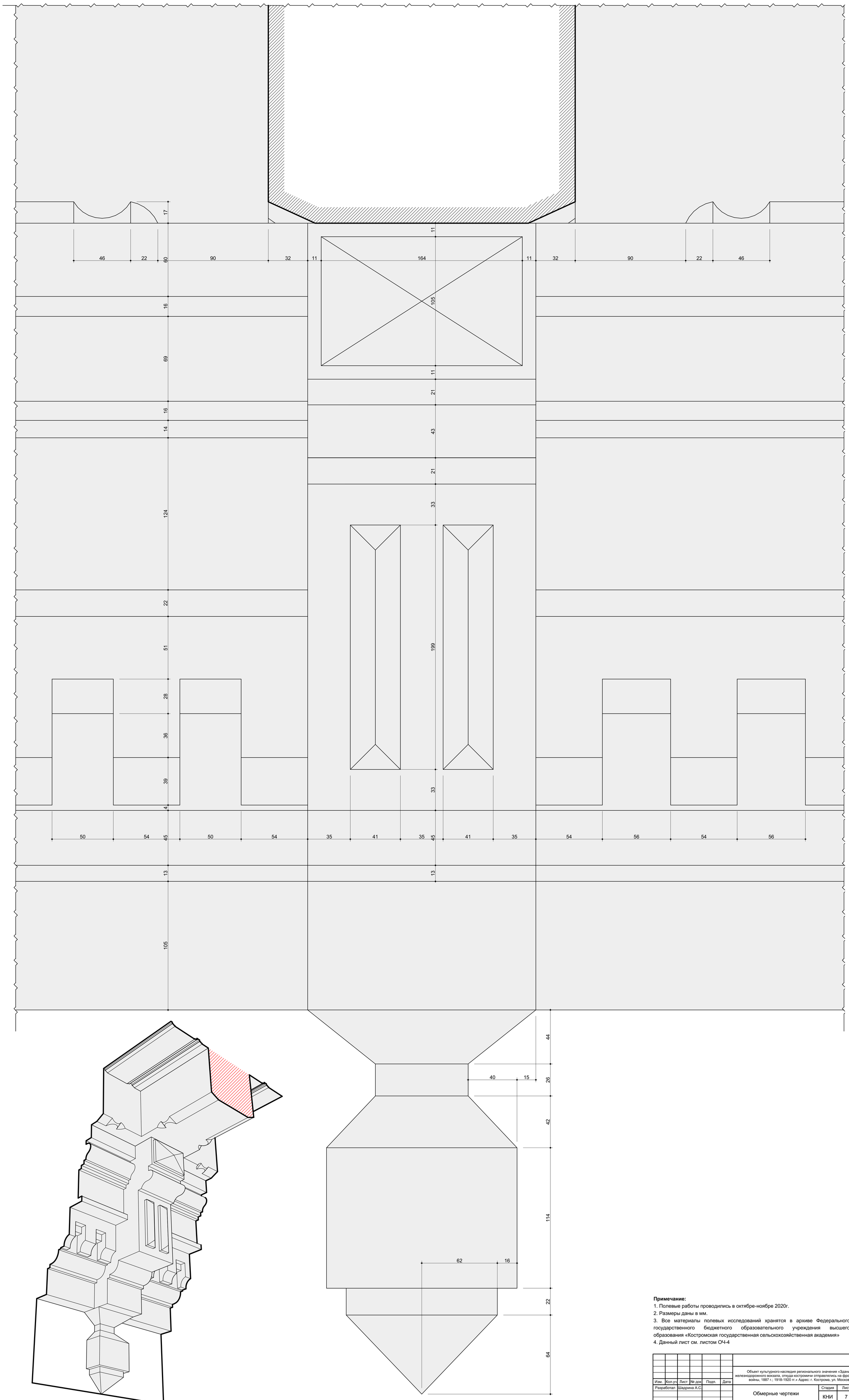


**Примечание:**

1. Полевые работы проводились в октябре-ноябре 2020г.
2. Размеры даны в мм.
3. Все материалы полевых исследований хранятся в архиве Федерального государственного бюджетного образовательного учреждения высшего образования «Костромская государственная сельскохозяйственная академия»
4. Данный лист см. листом ОЧ-4

| Изм. | Кол.уч | Лист | № док | Подп. | Дата | Объект культурного наследия регионального значения «Здание старого железнодорожного вокзала, откуда костромичи отправлялись на фронты гражданской войны, 1887 г.; 1918-1920 гг.» Адрес: г. Кострома, ул. Московская, 29. | | |
|---|---|---|---|---|---|---|---|---|
| Разработал | | Шадрина А.С. | | | | Обмерные чертежи | Стадия | Лист | Листов |
| | | | | | | | КНИ | 7 | 8 |
| | | | | | | Шаблон 3 | ФГБОУ ВО КГСХА | | |

Согласовано

Взам. инв. №

Подпись и дата

Инв. № подл.

**ШАБЛОН 4**

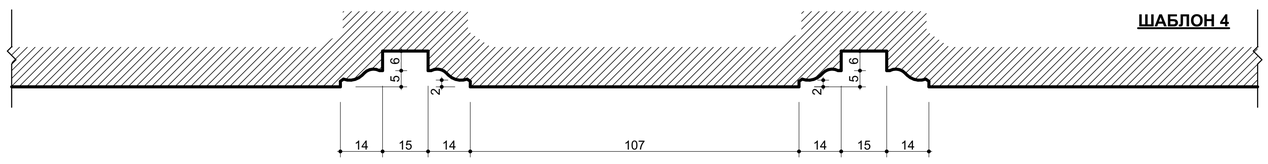


**ШАБЛОН 5**

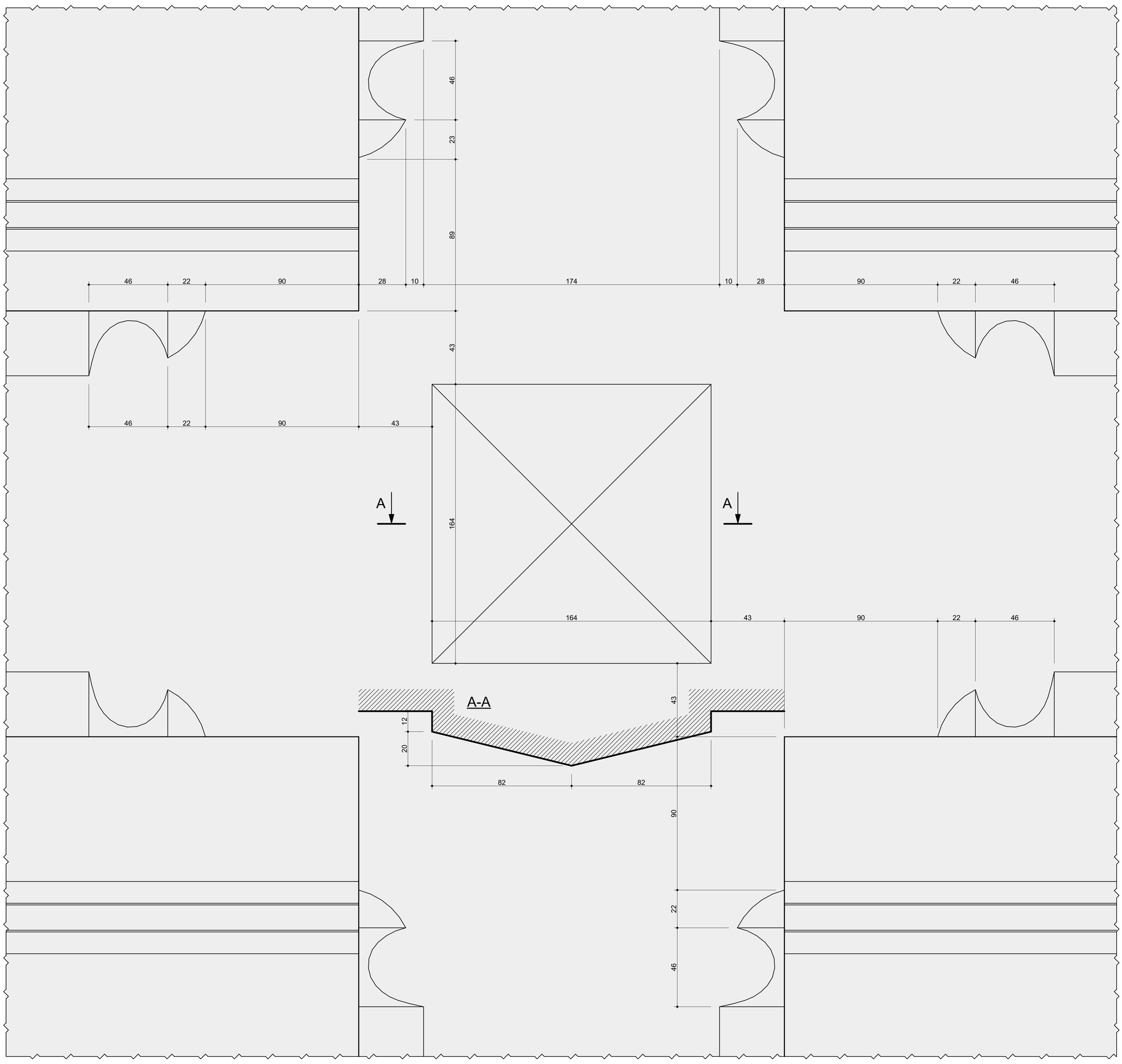


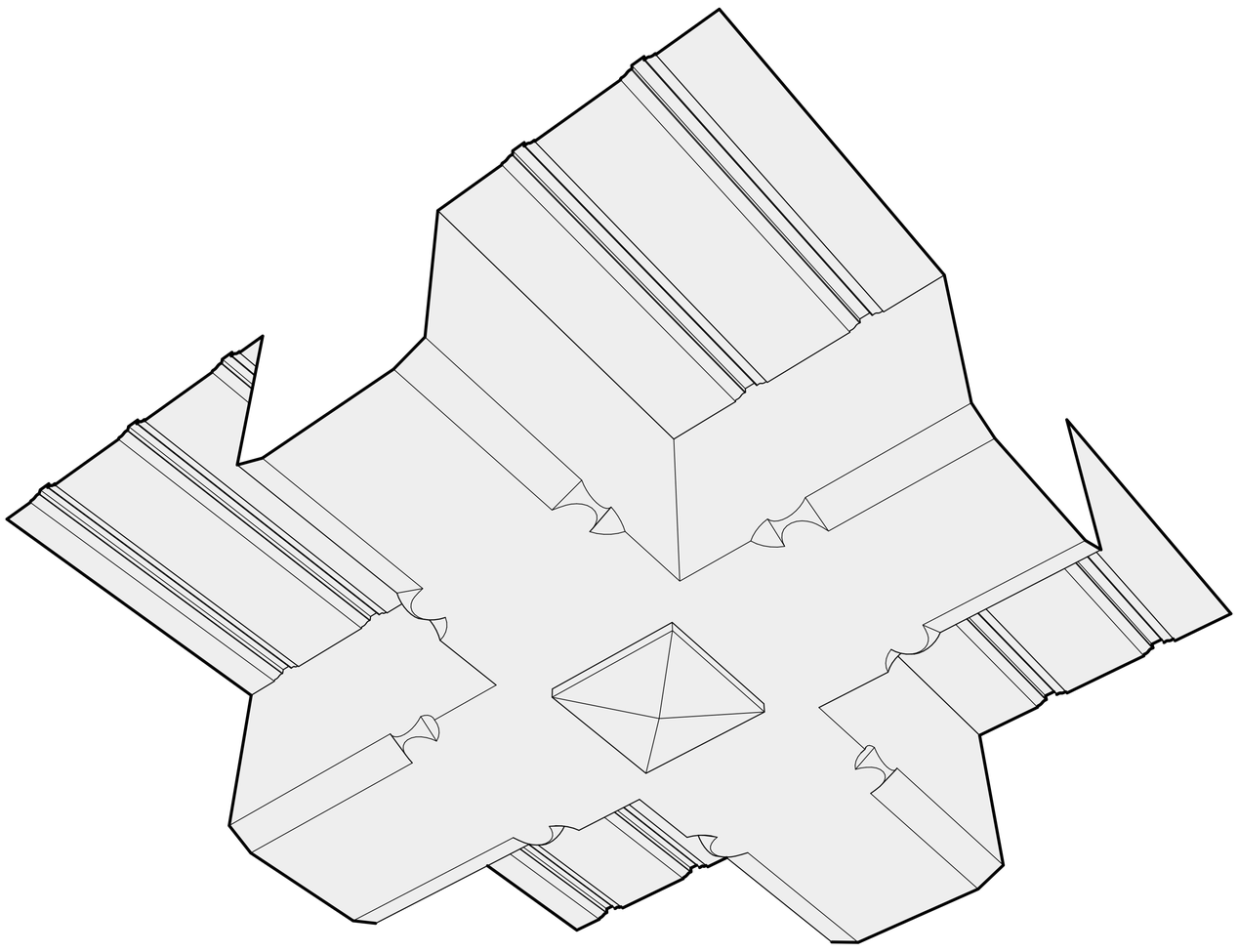

**Примечание:**

1. Полевые работы проводились в октябре-ноябре 2020г.
2. Размеры даны в мм.
3. Все материалы полевых исследований хранятся в архиве Федерального государственного бюджетного образовательного учреждения высшего образования «Костромская государственная сельскохозяйственная академия»
4. Данный лист см. листом ОЧ-4

| Изм. | Кол.уч | Лист | № док | Подп. | Дата | Объект культурного наследия регионального значения «Здание старого железнодорожного вокзала, откуда костромичи отправлялись на фронты гражданской войны, 1887 г.; 1918-1920 гг.» Адрес: г. Кострома, ул. Московская, 29. | | |
|---|---|---|---|---|---|---|---|---|
| Разработал | | Шадрина А.С. | | | | Обмерные чертежи | Стадия | Лист | Листов |
| | | | | | | | КНИ | 8 | 8 |
| | | | | | | Шаблон 4<br>Шаблон 5 | ФГБОУ ВО КГСХА | | |

Согласовано

Взам. инв. №

Подпись и дата

Инв. № подл.

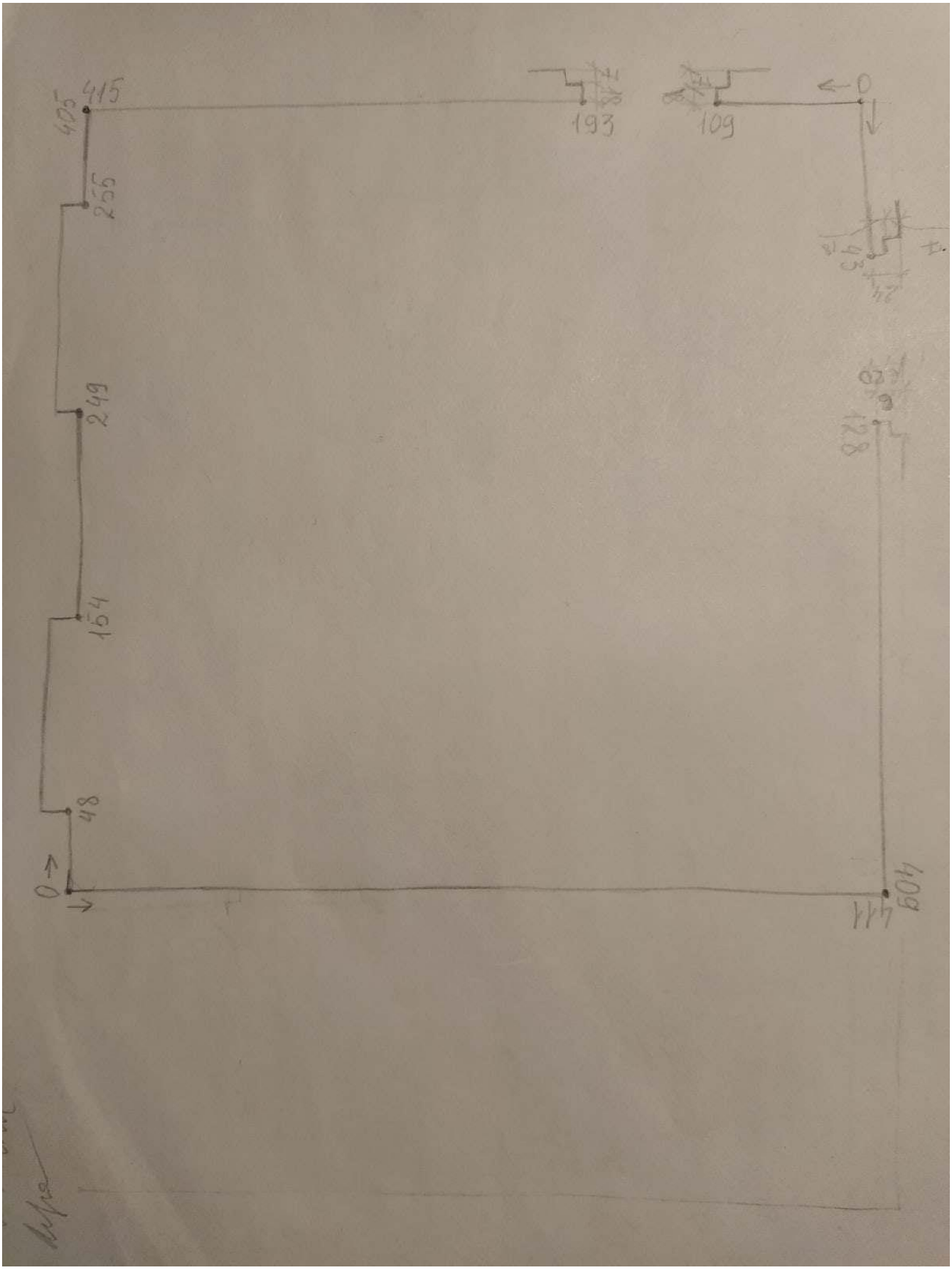


| Согласовано | |
|---|---|
| Взам. инв. № | |
| Подпись и дата | |
| Инв. № подп. | |

| Изм. | Кол.уч | Лист | № док | Подп. | Дата |
|---|---|---|---|---|---|
| Разработал | | Шадрина А.С. | | | |

Объект культурного наследия регионального значения «Здание старого железнодорожного вокзала, откуда костромичи отправлялись на фронты гражданской войны, 1887 г.; 1918-1920 гг.» Адрес: г. Кострома, ул. Московская, 29.

Крок (копия)

| Стадия | Лист | Листов |
|---|---|---|
| КНИ | 1 | 15 |

ФГБОУ ВО КГСХА

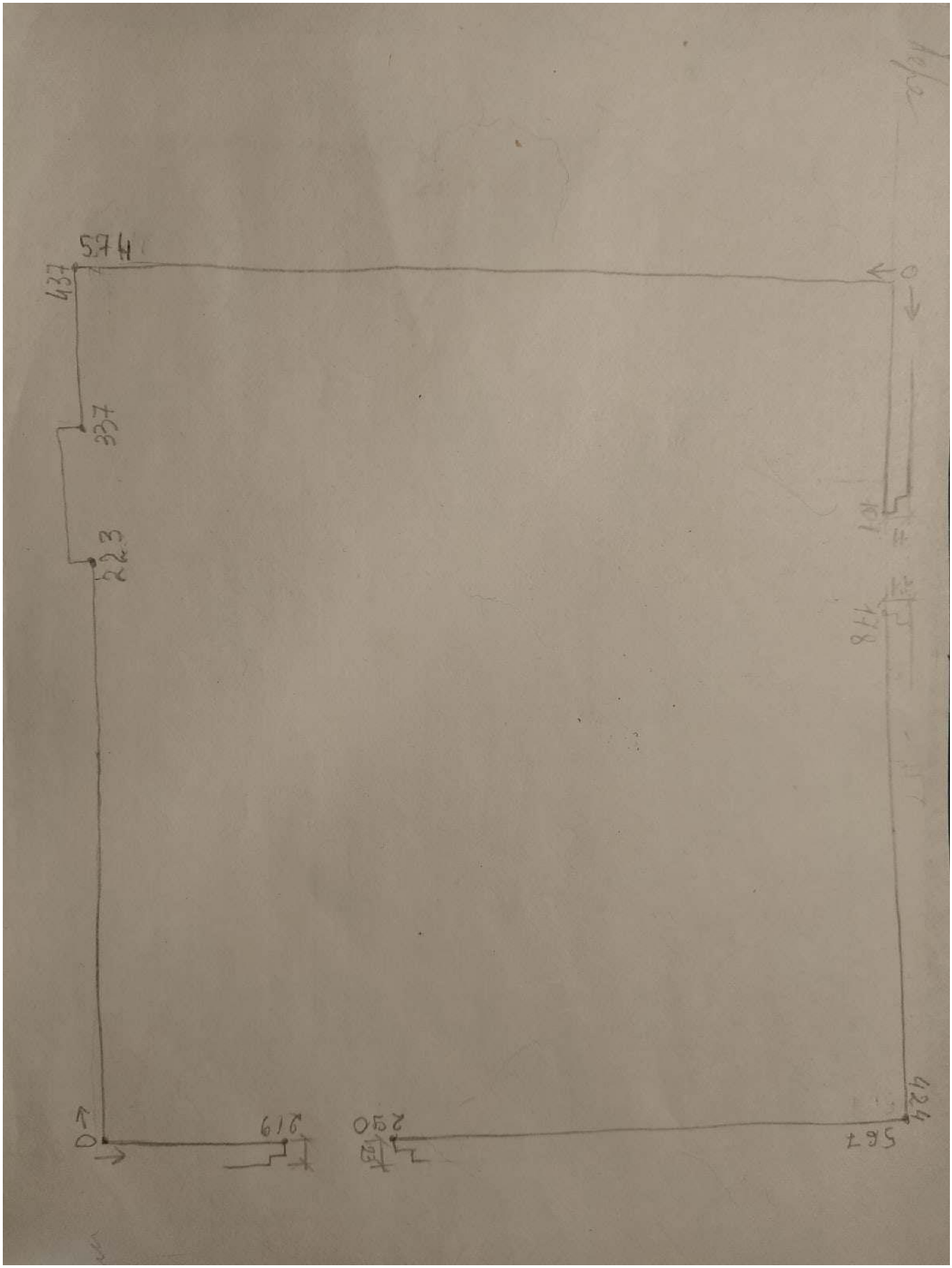


| Взам. инв. № | |
|---|---|
| Подпись и дата | |
| Инв. № подп. | |

| Изм. | Кол.уч | Лист | № док | Подп. | Дата | Крок (копия) | Лист 2 |
|---|---|---|---|---|---|---|---|

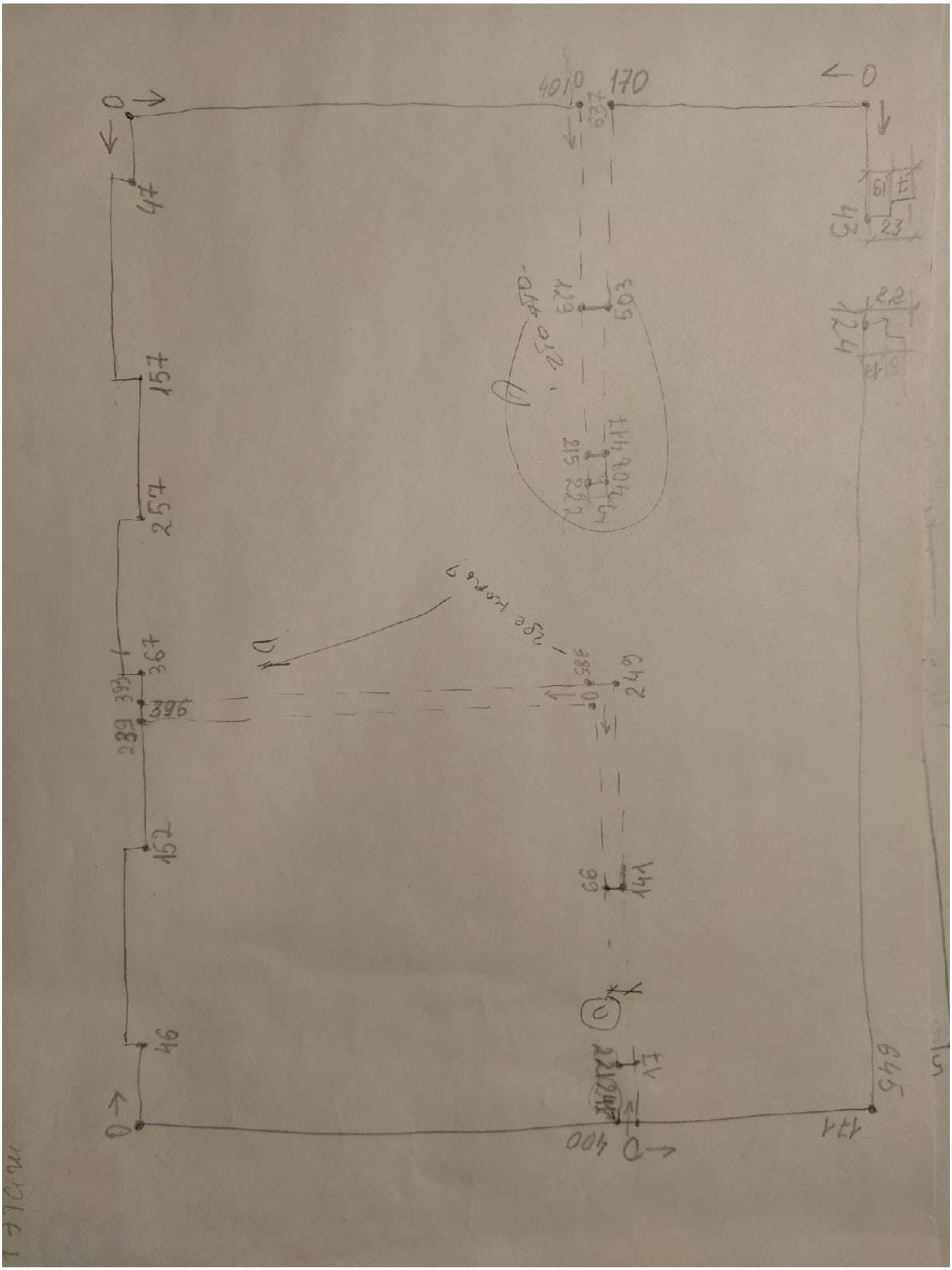


| Взам. инв. № | |
|---|---|
| Подпись и дата | |
| Инв. № подп. | |

| Изм. | Кол.уч | Лист | № док | Подп. | Дата | Крок (копия) | Лист 3 |
|---|---|---|---|---|---|---|---|

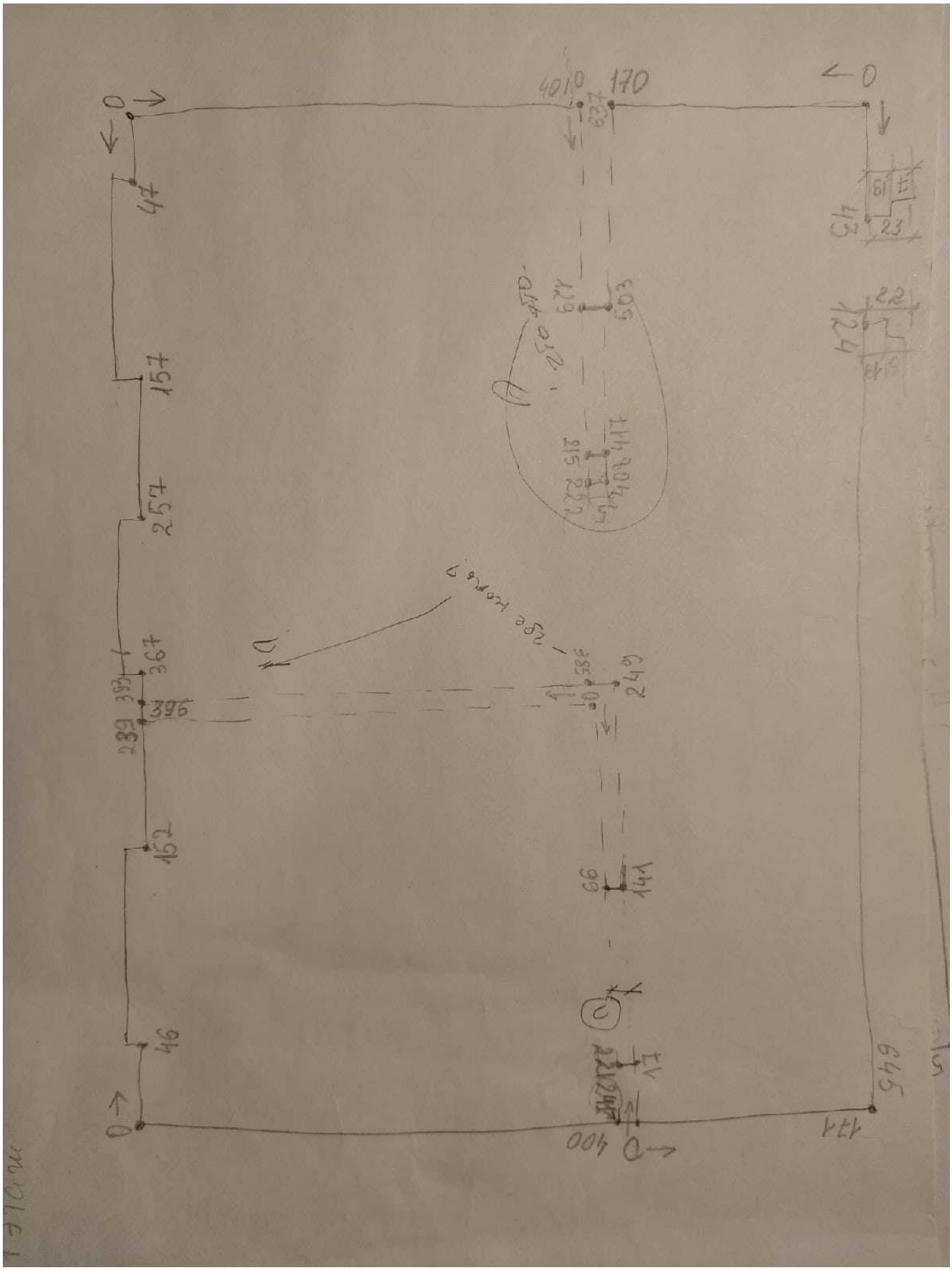


| Взам. инв. № | |
|---|---|
| Подпись и дата | |
| Инв. № подп. | |

| Изм. | Кол.уч | Лист | № док | Подп. | Дата | Крок (копия) | Лист 4 |
|---|---|---|---|---|---|---|---|

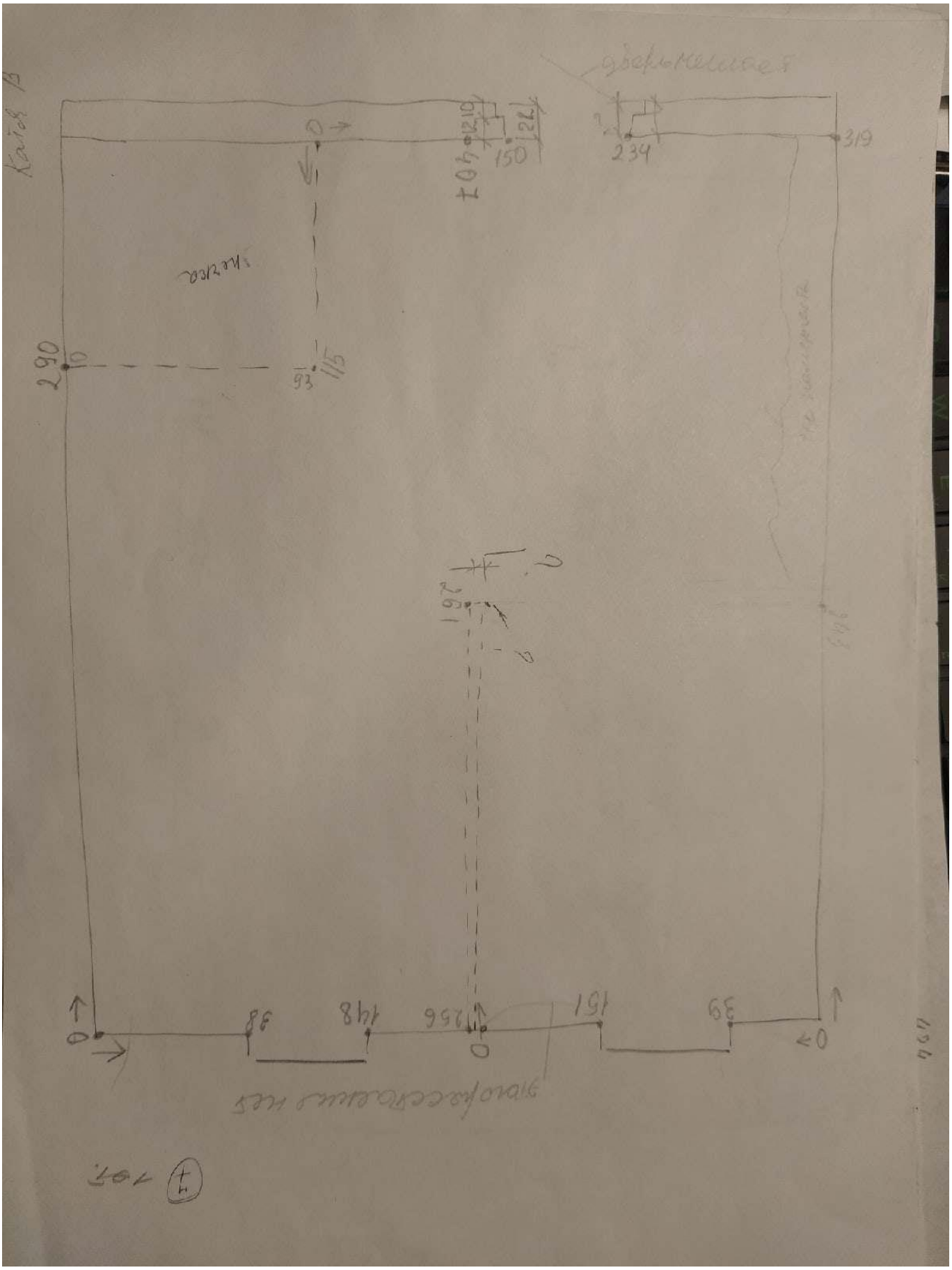


| Взам. инв. № | |
|---|---|
| Подпись и дата | |
| Инв. № подп. | |

| Изм. | Кол.уч | Лист | № док | Подп. | Дата | Крок (копия) | Лист 5 |
|---|---|---|---|---|---|---|---|

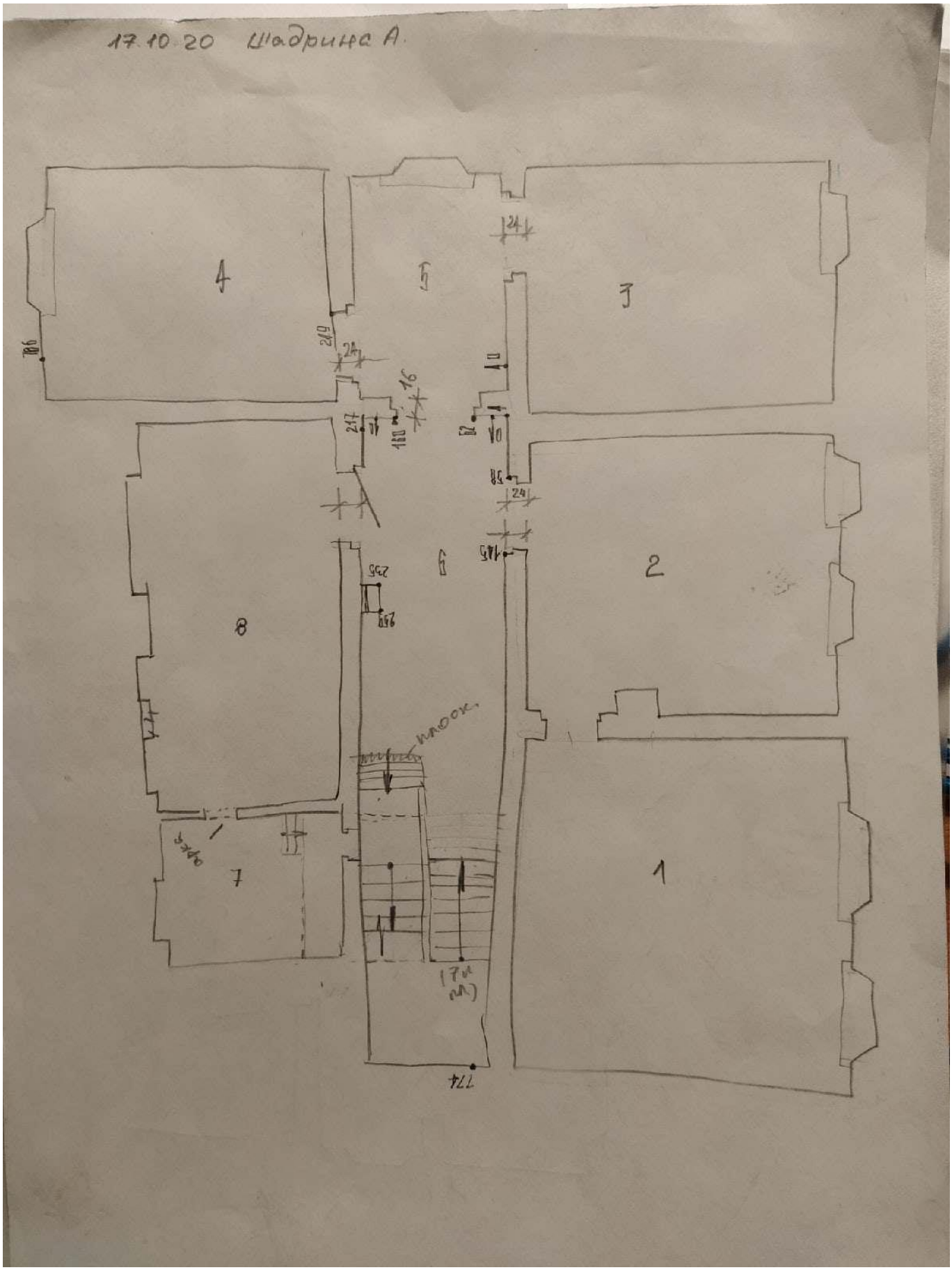


| Взам. инв. № | |
|---|---|
| Подпись и дата | |
| Инв. № подп. | |

| Изм. | Кол.уч | Лист | № док | Подп. | Дата | Крок (копия) | Лист 6 |
|---|---|---|---|---|---|---|---|

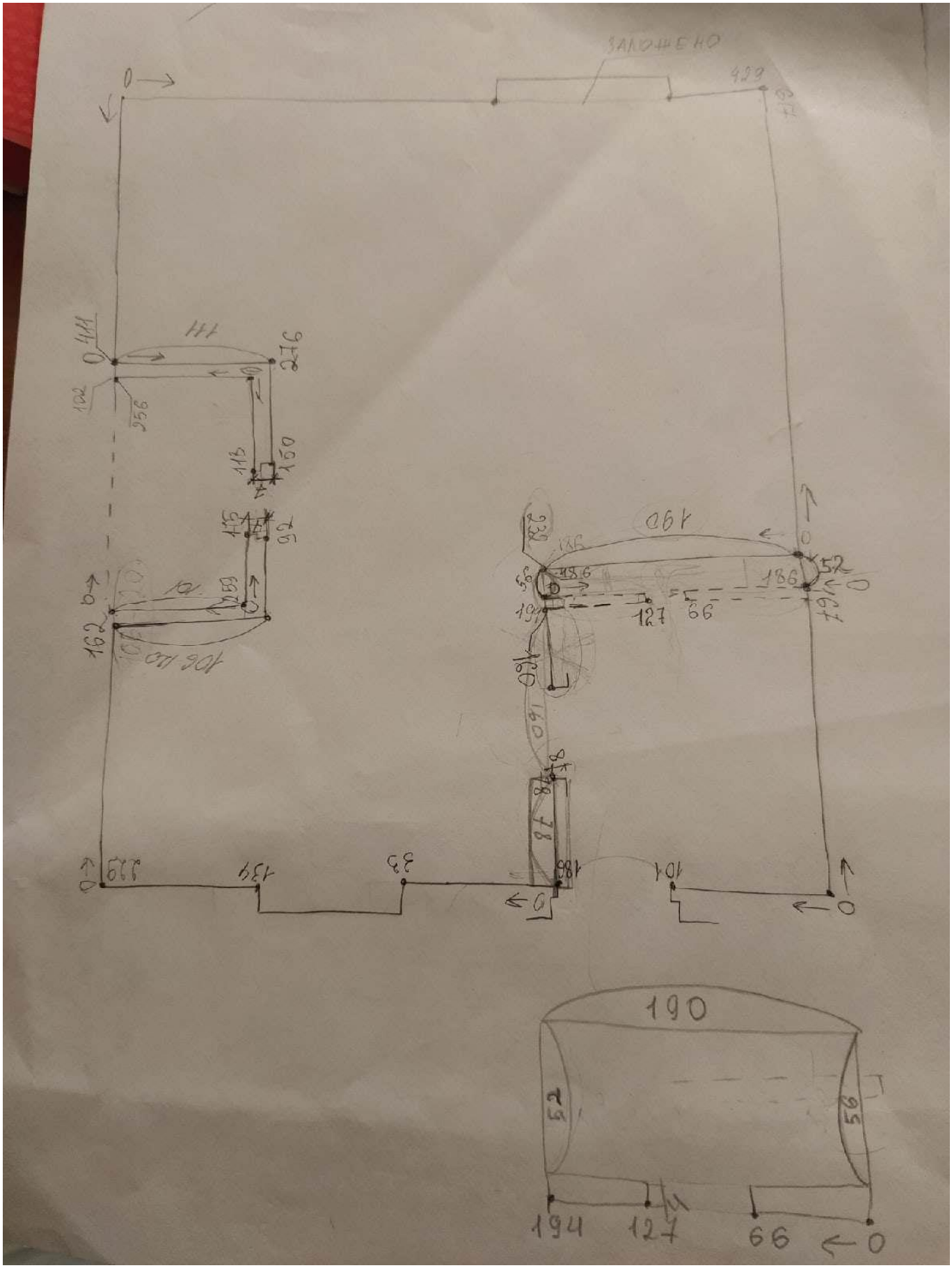


| Взам. инв. № | |
|---|---|
| Подпись и дата | |
| Инв. № подп. | |

| Изм. | Кол.уч | Лист | № док | Подп. | Дата | Крок (копия) | Лист 7 |
|---|---|---|---|---|---|---|---|

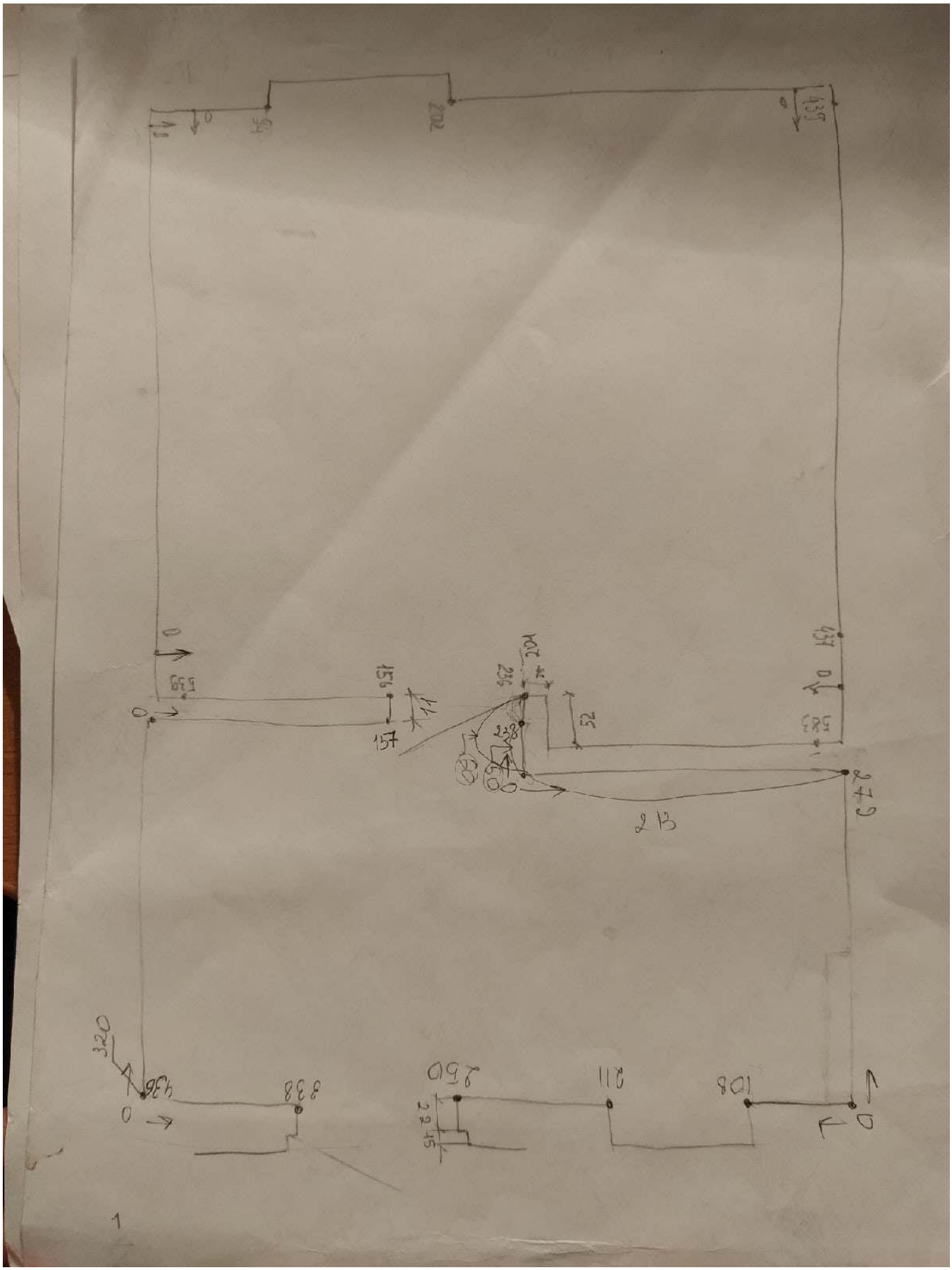


| Взам. инв. № | |
|---|---|
| Подпись и дата | |
| Инв. № подп. | |

| Изм. | Кол.уч | Лист | № док | Подп. | Дата | Крок (копия) | Лист 8 |
|---|---|---|---|---|---|---|---|

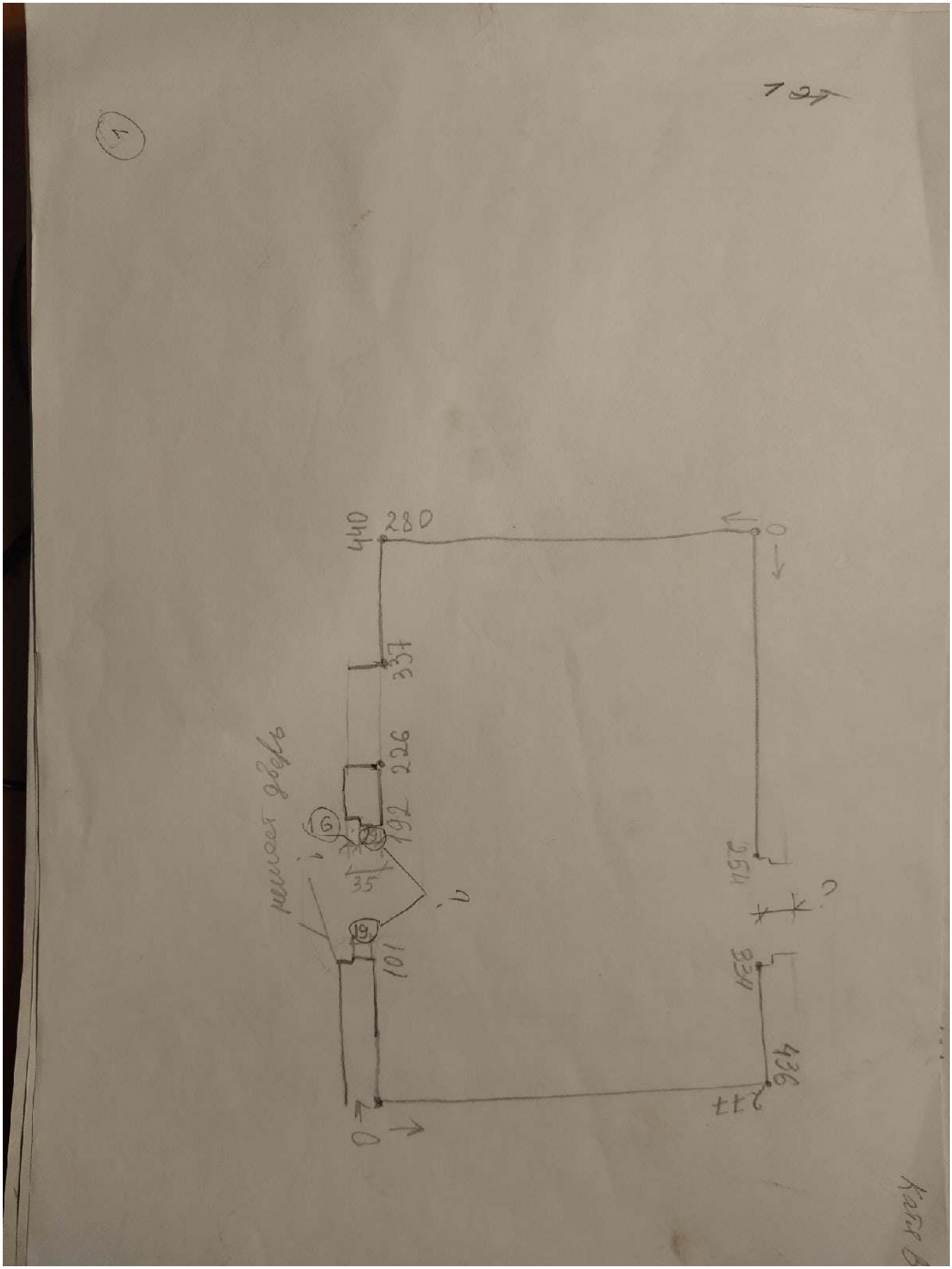


| Изм. | Кол.уч | Лист | № док | Подп. | Дата |
|---|---|---|---|---|---|

Крок (копия)

Лист 9

Взам. инв. №

Подпись и дата

Инв. № подп.

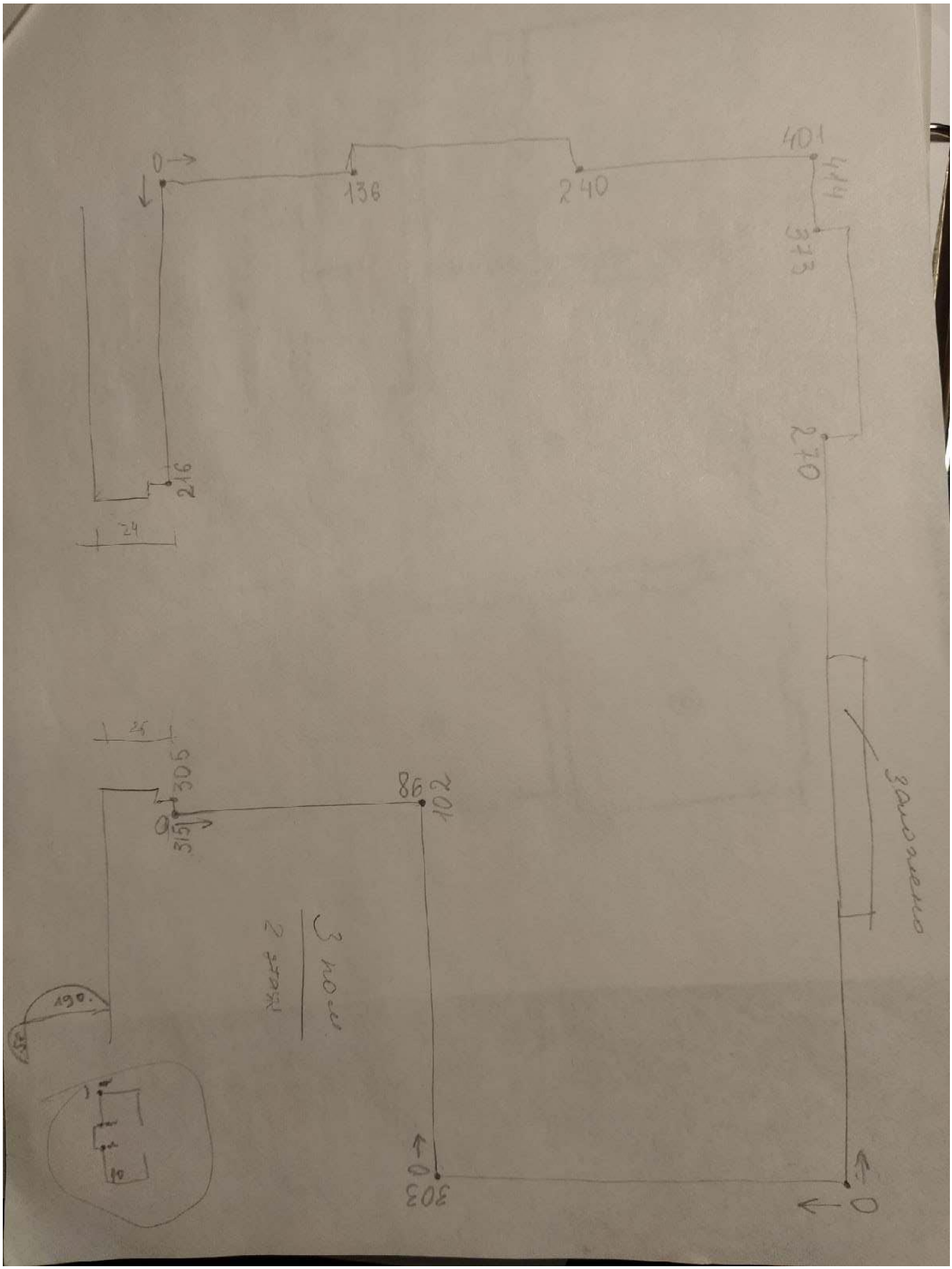


| Взам. инв. № | |
|---|---|
| Подпись и дата | |
| Инв. № подп. | |

| Изм. | Кол.уч | Лист | № док | Подп. | Дата | Крок (копия) | Лист 10 |
|---|---|---|---|---|---|---|---|

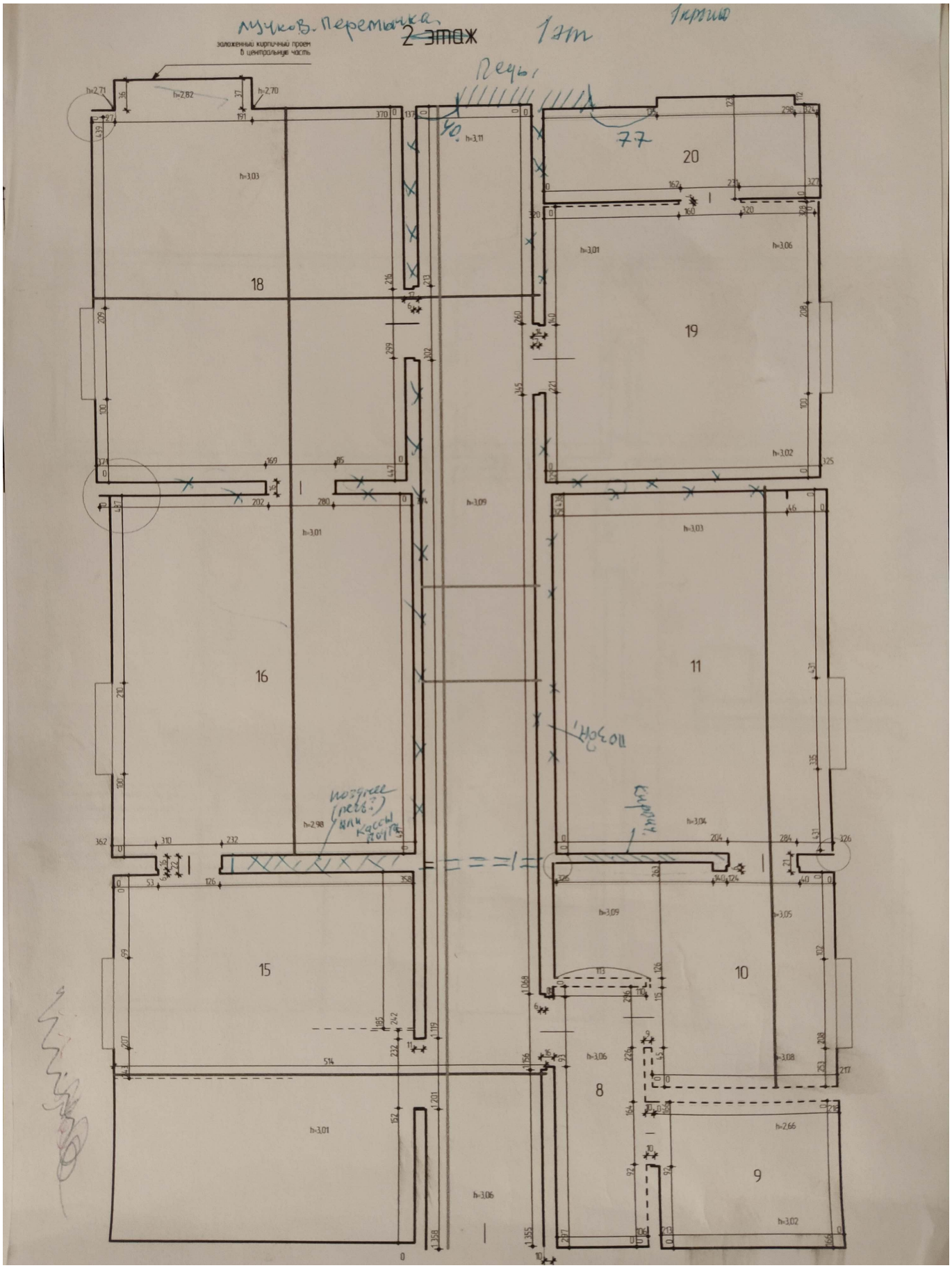


| Взам. инв. № | |
|---|---|
| Подпись и дата | |
| Инв. № подп. | |

| Изм. | Кол.уч | Лист | № док | Подп. | Дата | Крок (копия) | Лист 11 |
|---|---|---|---|---|---|---|---|

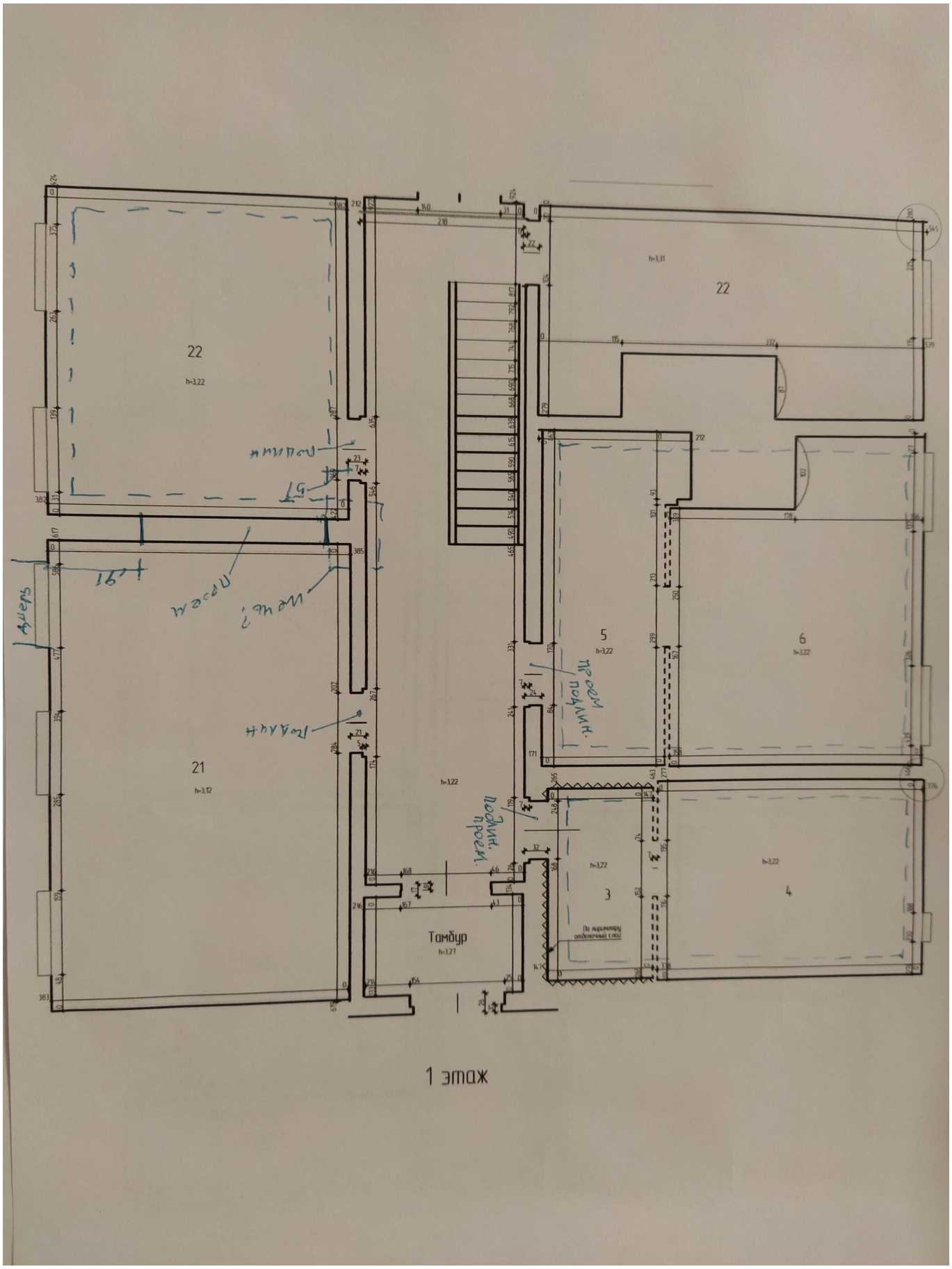


1 этаж

| Взам. инв. № | |
|---|---|
| Подпись и дата | |
| Инв. № подп. | |

| Изм. | Кол.уч | Лист | № док | Подп. | Дата | Крок (копия) | Лист 12 |
|---|---|---|---|---|---|---|---|

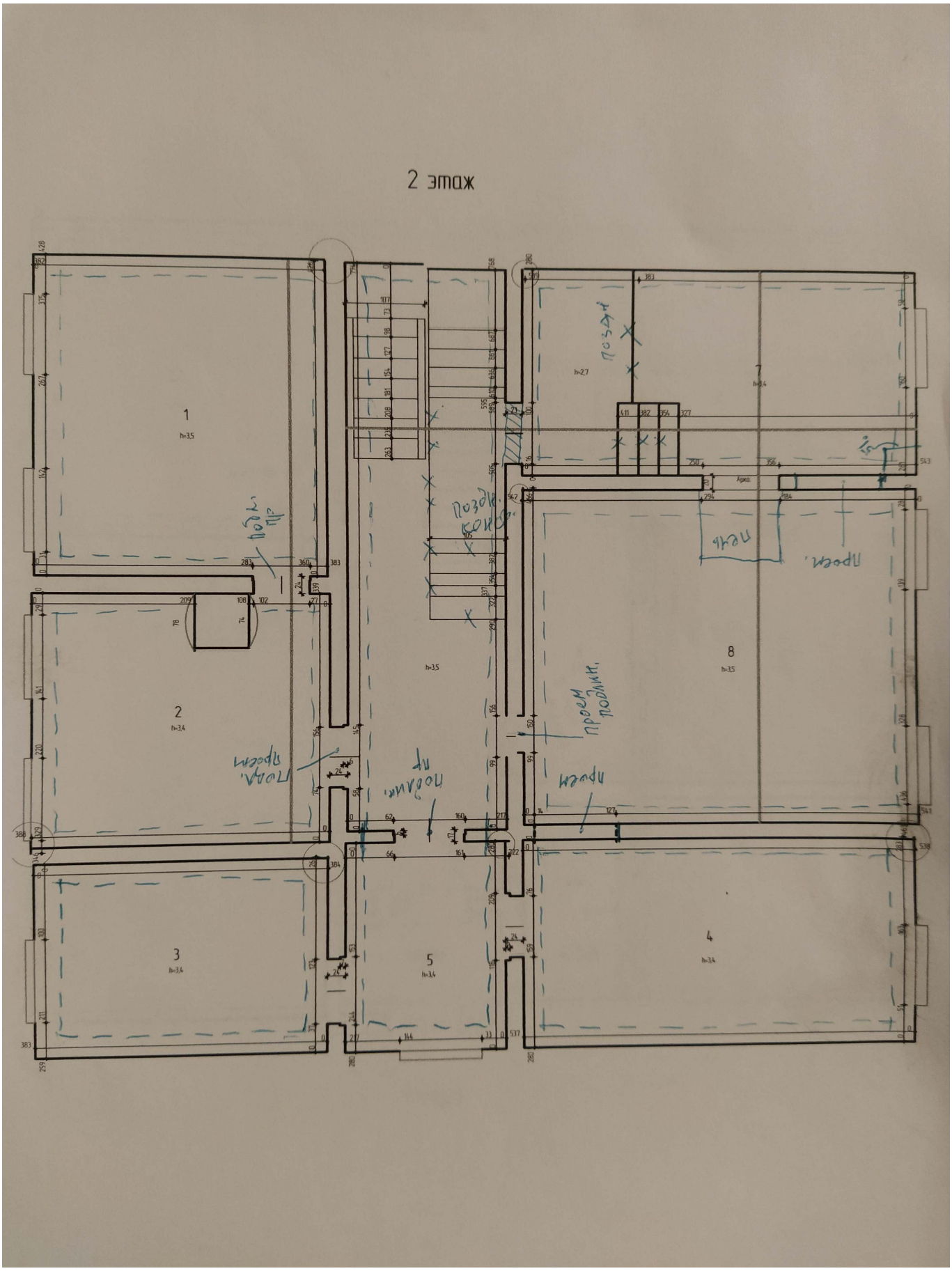


| Взам. инв. № | |
|---|---|
| Подпись и дата | |
| Инв. № подп. | |

| Изм. | Кол.уч | Лист | № док | Подп. | Дата | Крок (копия) | Лист 13 |
|---|---|---|---|---|---|---|---|

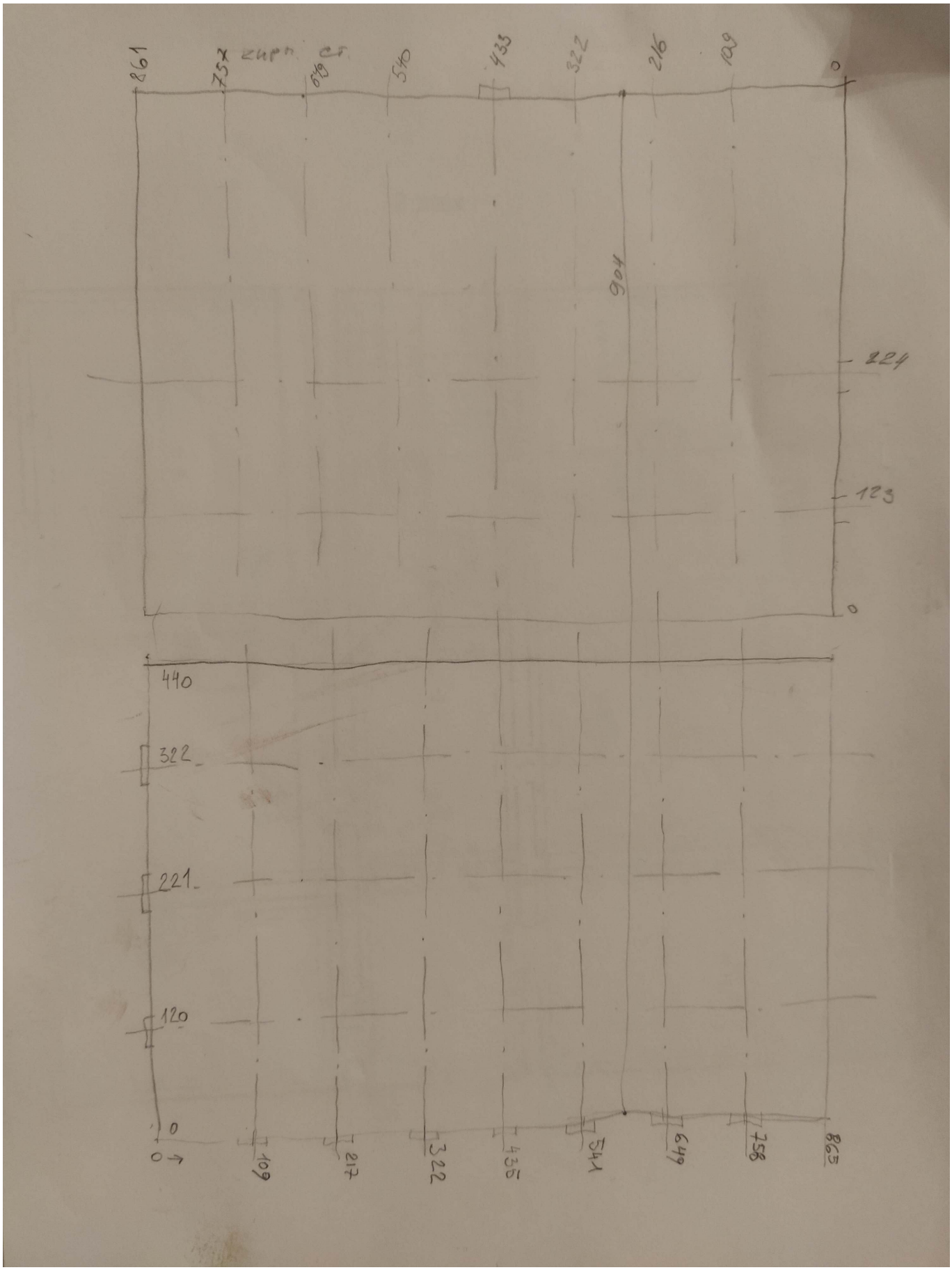


| Взам. инв. № | |
|---|---|
| Подпись и дата | |
| Инв. № подп. | |

| Изм. | Кол.уч | Лист | № док | Подп. | Дата | Крок (копия) | Лист 14 |
|---|---|---|---|---|---|---|---|

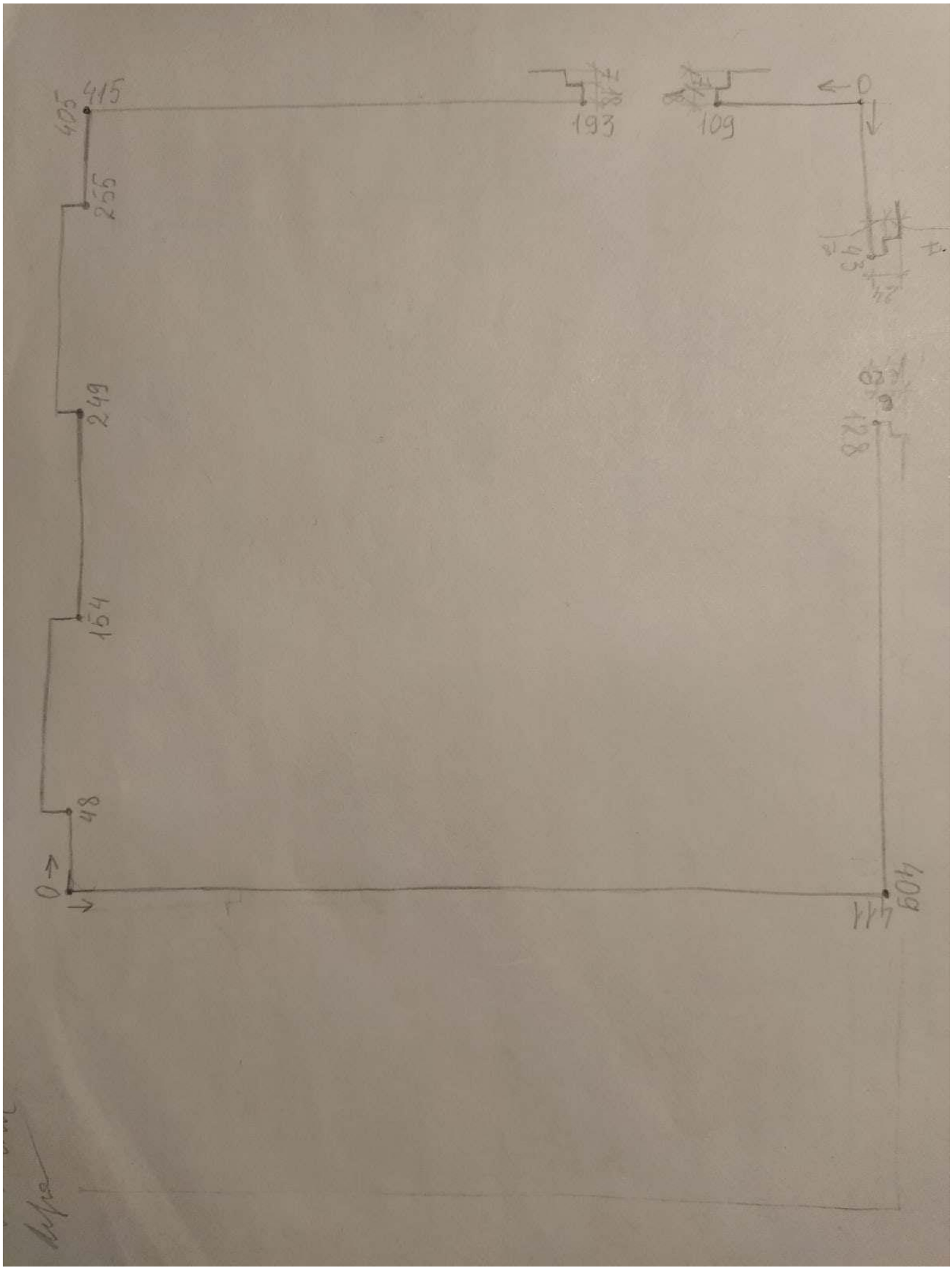


| Взам. инв. № | |
|---|---|
| Подпись и дата | |
| Инв. № подп. | |

| Изм. | Кол.уч | Лист | № док | Подп. | Дата | Крок (копия) | Лист 15 |
|---|---|---|---|---|---|---|---|

# СМЕТА

На разработку научно-проектной документации по сохранению объекта культурного наследия регионального значения "Здание старого железнодорожного вокзала, откуда костромичи отправлялись на фронты гражданской войны, 1887 г.; 1918-1920 гг.", расположенного по адресу: г. Кострома, ул. Московская, 29.

Расчет сметы произведен по РНиП 4.05.01-93, письму Министерства культуры Российской Федерации № 107-01-39/10КЧ от 20.12.2011г. К-4,0, письму Министерства культуры и массовых коммуникаций Российской Федерации №01-211/16-14 от 13.10.98г К-540, общая часть РНиП 4.05.01-93 п1,5 - коэффициент 1,2

Объем памятника ~ 5500 м$^3$ Категория сложности II

| № | Наименование работ | Обоснование стоимости | Един. Измер. | Кол-во | Стоимость | Сумма |
|---|---|---|---|---|---|---|
| 1 | 2 | 3 | 4 | 5 | 6 | 7 |
| | | | | | | |
| 1 | Предварительные работы (1,57+2,95+4,16+5,42+3,77+2,16+2,89+1,15)х540х4х1,2 | Раздел 1 Табл.1.2 п/п4 П.3,4,5,6,7,8,9,10 интерполяция | памят. | 1,00 | 62389,44 | 62389,44 |
| 2 | Историко-архивные и библиографические исследования 77,61х540х4х1,4х1,2 | Раздел 1 Табл. 1.3 п.1 коэф1,4-поясн. к таб 1.3 | памят. | 1,00 | 281631,17 | 281631,17 |
| 3 | Историческая записка на основе опубликованных материалов 20,55х540х4х1,4х1,2 | Раздел 1 Табл. 1.3 п.2 коэф1,4 -поясн. к таб 1.3 | памят. | 1,00 | 28230,77 | 28230,77 |
| 4 | Документально протокольная фотофиксация 0,019х540х4 | Раздел 6 Табл.6.2 п.3 | отпечаток | 40,00 | 41,04 | 1641,60 |
| 5 | Обмеры памятника в целом планы 23,11х540х4х1,2х1,2х1,15 | Раздел 1 Табл. 1.4, п.7 К=1,2 работа в темных помещениях К=1,15 поясн. к таб 1.4 интерполяция | памят. | 1,00 | 82663,55 | 82663,55 |

Согласовано

Взам. инв. №

Подпись и дата

Инв. № подп.

| Изм. | Кол.уч | Лист | № док | Подп. | Дата |
|---|---|---|---|---|---|
| Разработал | | Шадрина А.С. | | | |

Объект культурного наследия регионального значения «Здание старого железнодорожного вокзала, откуда костромичи отправлялись на фронты гражданской войны, 1887 г.; 1918-1920 гг.» Адрес: г. Кострома, ул. Московская, 29.

Смета-калькуляция для определения стоимости разработки научно-проектной документации на проведение работ по сохранению объекта культурного наследия

| Стадия | Лист | Листов |
|---|---|---|
| КНИ | 1 | 6 |

ФГБОУ ВО КГСХА

| | | | | | | |
|---|---|---|---|---|---|---|
| 6 | Обмеры памятника в целом фасады 21,13х540х4х1,2х1,3х1,15 | Раздел 1 Табл. 1.5, п.7 К=1,3 -работа на лестницах К=1,15 поясн. к таб 1.5 интерполяция | памят. | 1,00 | 81879,60 | 81879,60 |
| 7 | Обмеры памятника в целом разрезы 9,14х540х4х1,2х1,2х1,15 | Раздел 1 Табл. 1.6, п.7 К=1,2 работа в темных помещениях К=1,15 поясн. к таб 1.6 | памят. | 1,00 | 32693,41 | 32693,41 |
| 8 | Обмеры частей и элементов памятника (фрагмент фасада) 1,25х540х4х1,2х1,3х1,15 | Раздел 1 Табл. 1.8, п.1 К=1,3 -работа на лестницах К=1,15 поясн. к таб 1.8 интерполяция | формат. | 12,00 | 4843,80 | 58125,60 |
| 9 | Обмеры частей и элементов фасадов (архитектурные детали) 1,02х540х4х1,2х1,3х1,15 | Раздел 1 Табл. 1.8, п.2 К=1,3 -работа на лестницах К=1,15 поясн. к таб 1.8 | формат. | 10,00 | 3952,54 | 39525,41 |
| 10 | Обмеры внутреннего убранства (общий вид предметов) 1,24х540х4х1,2х1,3х1,15 | Раздел 1 Табл. 1.9, п.2 К=1,3 -работа на лестницах К=1,15 поясн. к таб 1.9 | формат. | 4,00 | 4805,05 | 19220,20 |
| 11 | Обмеры частей и элементов фасадов и интерьеров (шаблоны) 0,77х540х4х1,2х1,3х1,15х1,8 | Раздел 1 Табл. 1.8, п.3 К=1,3 -работа на лестницах К=1,8 - совмещение шаблонов К=1,15 поясн. к таб 1.8 | формат. | 20,00 | 2983,78 | 59675,62 |
| 12 | Обмеры конструкций памятника (общий вид) 0,47х540х4х1,2х1,3х1,15 | Раздел 1 Табл. 1.7, п.1 К=1,3 -работа на лестницах К=1,15 поясн. к таб 1.7 | формат. | 4,00 | 1821,27 | 7285,08 |
| 13 | Преобразование и ввод графической информации с чертежей в цифровую для компьютерной обработки 9,3х540х4х1,2 | Дополнение к РНиП 4.05.01-93 Раздел 8 Табл10 п4 | формат. | 50,00 | 24105,60 | 1205280,00 |

| | | | | | | |
|---|---|---|---|---|---|---|
| 14 | Зондаж 0,54х540х4х1,2х1,3 | Раздел 1<br>Табл. 1.10, п.1<br>К=1,3 -работа на лестницах | зондаж | 2,00 | 1819,58 | 3639,17 |
| 15 | Фиксация зондажа с составлением акта исследования 0,9х540х4х1,2х1,3 | Раздел 1<br>Табл. 1.10, п.2<br>К=1,3 -работа на лестницах | зондаж | 2,00 | 3032,64 | 6065,28 |
| 16 | Комплексы технологических исследований по сторительным и отделочным материалам памятника в целом (по двум видам) 152,87х540х4х1,2х1,3х0,65 | Раздел 1<br>Табл. 1.14, п.7<br>К=0,65 - пояснения к таб. 1.14<br>К=1,3 -работа на лестницах<br>интерполяция | памят. | 1,00 | 334821,99 | 334821,99 |
| 17 | Отчет по проведенным комплексам технологических исследований 39,12х540х4х1,2 | Раздел 1<br>Табл. 1.15, п.2 | печ. Лист | 1,00 | 101399,04 | 101399,04 |
| 18 | Инженерные исследования памятника 32,98х540х4х1,2х1,2х1,3 | Раздел 1<br>Табл. 1.13, п.4<br>К=1,2 работа в темных помещениях<br>К=1,3 аварийное состояние<br>интерполяция | памят. | 1,00 | 133355,29 | 133355,29 |
| 19 | Шурф 2,17х540х4х1,2 | Раздел 1<br>Табл. 1.11, п.1 | шурф | 3,00 | 5624,64 | 16873,92 |
| 20 | Фиксация шурфа с составлением акта исследования 0,9х540х4х1,2 | Раздел 1<br>Табл. 1.11, п.2 | формат. | 6,00 | 2332,80 | 13996,80 |
| 21 | Отчет по результатам инженерных исследований памятника 39,12х540х4х1,2 | Раздел 1<br>Табл. 1.15, п.2 | печ. Лист | 0,50 | 101399,04 | 50699,52 |
| 22 | Составление текстовых материалов (пояснительная записка) 37,35х540х4х1,2 | Раздел 1<br>Табл. 1.15, п.1 | печ.лист | 0,20 | 96811,20 | 19362,24 |
| 23 | Архитектурные решения проекта в целом планы 28,85х540х4х1,2 | Раздел 1<br>Табл. 1.16, п.7<br>интерполяция | памят. | 1,00 | 74779,20 | 74779,20 |
| 24 | Архитектурные решения проекта в целом фасады 20,07х540х4х1,2 | Раздел 1<br>Табл. 1.17, п.7<br>интерполяция | памят. | 1,00 | 52021,44 | 52021,44 |

| | | | | | | |
|---|---|---|---|---|---|---|
| 25 | Архитектурные решения проекта в целом разрезы 8,88х540х4х1,2х1,1 | Раздел 1 Табл. 1.18, п.7 К=1,1 дер. Зодчество интерполяция | памят. | 1,00 | 25318,66 | 25318,66 |
| 26 | Конструктивные решения проекта в целом 20,11х540х4х1,2 | Раздел 1 Табл. 1.19, п.7 интерполяция | памят. | 1,00 | 52125,12 | 52125,12 |
| 27 | Определение предмета охраны: | | | | | |
| | Схемы фасадов, планов, разрезов | | | | | 20000,00 |
| | Документально протокольная фотофиксация 0,019х540х4 | Раздел 6 Табл.6.2 п.3 | отпечаток | 40,00 | 41,04 | 1641,60 |
| | Составление текстовых материалов (описание предмета охраны) 37,35х540х4х1,2 | Раздел 1 Табл. 1.15, п.1 | печ.лист | 0,20 | 96811,20 | 19362,24 |
| 28 | ГИКЭ | | | | | 210000,00 |
| 29 | Составление текстовых материалов (пояснительная записка) 37,35х540х4х1,2 | Раздел 1 Табл. 1.15, п.1 | печ.лист | 1 | 96811,2 | 96811,20 |
| 30 | Архитектурные решения проекта в целом планы 28,85х540х4х1,2 | Раздел 1 Табл. 1.16, п.7 интерполяция | памят. | 1 | 74779,2 | 74779,20 |
| 31 | Архитектурные решения проекта в целом фасады 20,07х540х4х1,2 | Раздел 1 Табл. 1.17, п.7 интерполяция | памят. | 1 | 52021,44 | 52021,44 |
| 32 | Архитектурные решения проекта в целом разрезы 8,88х540х4х1,2х1,1 | Раздел 1 Табл. 1.18, п.7 К=1,1 дер. Зодчество интерполяция | памят. | 1 | 25318,656 | 25318,66 |
| 33 | Конструктивные решения проекта в целом 20,11х540х4х1,2 | Раздел 1 Табл. 1.19, п.7 интерполяция | памят. | 1 | 52125,12 | 52125,12 |
| 34 | ПОР 15,02х540х4х1,2 | Раздел 1 Табл. 1.20, п.7 интерполяция | памят. | 1,00 | 38931,84 | 38931,84 |
| 35 | Мероприятия по обеспечению доступа инвалидов | | | | | 20000,00 |
| 36 | СПОЗУ | | | | | 20000,00 |
| 37 | Архитектурно-строительные рабочие чертежи по памятнику в целом (планы) 12,12х540х4х1,2 | Раздел 1 Табл. 1.21, п.7 интерполяция | памят. | 1,00 | 31415,04 | 31415,04 |

| | | | | | | |
|---|---|---|---|---|---|---|
| 38 | Архитектурно-строительные рабочие чертежи по памятнику в целом (фасады) 8,43х540х4х1,2 | Раздел 1 Табл. 1.22, п.7 интерполяция | памят. | 1,00 | 21850,56 | 21850,56 |
| 39 | Архитектурно-строительные рабочие чертежи по памятнику в целом (разрезы) 3,73х540х4х1,2 | Раздел 1 Табл. 1.23, п.7 интерполяция | памят. | 1,00 | 9668,16 | 9668,16 |
| 40 | Архитектурно-строительные рабочие чертежи частей и элементов памятника (фрагменты фасадов) 0,77х540х4х1,2 | Раздел 1 Табл. 1.24, п.1 | формат. | 6,00 | 1995,84 | 11975,04 |
| 41 | Архитектурно-строительные рабочие чертежи частей и элементов памятника (архитектурные детали) 0,46х540х4х1,2 | Раздел 1 Табл. 1.24, п.2 | формат. | 4,00 | 1192,32 | 4769,28 |
| 42 | Архитектурно-строительные рабочие чертежи частей и элементов памятника (шаблоны) 0,18х540х4х1,2 | Раздел 1 Табл. 1.24, п.5 | формат. | 10,00 | 466,56 | 4665,60 |
| 43 | Инженерно-конструкторские рабочие чертежи (общий вид конструкций) 2,42х540х4х1,2х1,3 | Раздел 1 Табл. 1.25, п.1 К=1,3 поясн. К табл. 1.25 | формат. | 10,00 | 8154,43 | 81544,32 |
| 44 | Инженерно-конструкторские рабочие чертежи (детали) 1,97х540х4х1,2х1,3 | Раздел 1 Табл. 1.25, п.2 К=1,3 поясн. К табл. 1.25 | формат. | 10,00 | 6638,11 | 66381,12 |
| 45 | Инженерно-конструкторские рабочие чертежи (шаблоны) 0,21х540х4х1,2х1,3 | Раздел 1 Табл. 1.25, п.3 К=1,3 поясн. К табл. 1.25 | формат. | 4,00 | 707,62 | 2830,46 |
| 46 | Рабочие чертежи готовых изделий (общий вид) двери, окна, решетки 0,81х540х4х1,2 | Раздел 1 Табл. 1.27, п.1 | формат. | 20,00 | 2099,52 | 41990,40 |
| 47 | Рабочие чертежи готовых изделий (шаблоны) двери, окна, решетки 0,74х540х4х1,2 | Раздел 1 Табл. 1.27, п.3 | формат. | 10,00 | 3564,00 | 35640,00 |
| 48 | Охранная и охранно-пожарная сигнализация | | | | | 30000,00 |
| 49 | Смета по развернутой форме 0,82х540х4х1,2 | Раздел 7 Табл. 7.1 | 10 поз. | 10,00 | 2125,44 | 21254,40 |
| 50 | Дефектная ведомость работ 1,03х540х4х1,2 | Раздел 7 Табл. 7.1 | 10 поз. | 5,00 | 2669,76 | 13348,80 |
| 51 | Инженерное оборудование (ОВ,ВК,ЭО) 81,56х540х4х1,2 | Раздел 1 Табл. 1.28, п.8 | памят. | 1,00 | 211403,52 | 211403,52 |

| | |
|---|---|
| **ИТОГО ПО ПУНКТАМ 1- 51** | **4064427,09** |
| Командировочные расходы, работы в БТИ и Архивах (по факту) | |

**ИТОГО ПО СМЕТЕ** **4064427,09**

**НДС не облагается** (п./п15 п2 ст149 части второй НК РФ, письмо МН-С РФ, №03-2-05/3077/28-АМ039 от 20.10.2003г

**Сметой не учтено:** - проект противоаварийных мероприятий, археологические изыскания, авторский надзор, реставрационный отчет, геология, геодезия, наружные сети, экспертиза сметной стоимости, государственная экспертиза проектной документации, командировочные расходы. На неучтеные смежные работы стоимость разработки НПД определяется отдельно.

**Условные обозначения:**

00000 - стоимость "договорная", определена предварительно и требует уточнения

Раздел 1 предварительные работы

научные исследования

Раздел 3 стадия I "эскизный проект"

Раздел 3 стадия II "проект"

Раздел 3 стадия III "рабочая проектно-сметная документация"