156013, г. Кострома, ул. Галичская, д. 29, оф. 1. Тел./факс: (4942) 45-40-21. E-mail: pkb44@inbox.ru, pkb44.ru

ООО "ПКБ Эксперт"

Экз. № ____

Лицензия МК РФ 04115 от 20.03.2017

Заказчик – Костромская городская молодежная общественная организация «МЫ»

Объект культурного наследия регионального значения «Ансамбль Дворянского собрания, XVIII – XIX в: Парк, XIX в.» (Костромская обл., г. Кострома, пр. Мира, 7)

ПРОЕКТНАЯ ДОКУМЕНТАЦИЯ

Проект благоустройства объекта культурного наследия регионального значения «Ансамбль Дворянского собрания, XVIII – XIX в: Парк, XIX в.»», расположенного по адресу: г. Кострома, проспект Мира, 7

Раздел 4. Рабочая документация
Книга 1. Схема планировочной организации земельного участка

05-02/25/21 - ПЗУ

ПРОЕКТНО-КОНСТРУКТОРСКОЕ БЮРО ЭКСПЕРТ

2022 г.

ООО "ПКБ Эксперт"

Экз. № ____

Лицензия МК РФ 04115 от 20.03.2017

Заказчик – Костромская городская молодежная общественная организация «МЫ»

Объект культурного наследия регионального значения «Ансамбль Дворянского собрания, XVIII – XIX в: Парк, XIX в.» (Костромская обл., г. Кострома, пр. Мира, 7)

ПРОЕКТНАЯ ДОКУМЕНТАЦИЯ

Проект благоустройства
объекта культурного наследия регионального значения
«Ансамбль Дворянского собрания,
XVIII – XIX в: Парк, XIX в.»»,
расположенного по адресу: г. Кострома, проспект Мира, 7

Раздел 4. Рабочая документация
Книга 1. Схема планировочной
организации земельного участка

05-02/25/21 - ПЗУ

Директор_____И.С. Голубев

Изм.	№ док.	Подпись	Дата

ПРОЕКТНО-КОНСТРУКТОРСКОЕ БЮРО ЭКСПЕРТ

2022 г.

Содержание тома

Обозначение	Наименование	Стр.
05-02/25/21 - СП	Содержание тома.	2
05-02/25/21 - СП	Лист согласований	3
05-02/25/21 - СП	Авторский коллектив	4
05-02/25/21 - СП	Состав проектной документации	5-6
05-02/25/21 – ПЗУ.ТЧ	Текстовая часть	
05-02/25/21 - ПЗУ	Графическая часть	
	Приложения	

Согласовано

Взам.инв. №

Подп. и дата

Инв.№ подп.

Изм.	Кол.у	Лист	№док	Подп.	Дата
Разработал		Кудяева			08.21
ГИП		Скачков			08.21

958-21 - СП

Содержание тома

Стадия	Лист	Листов
ПР	1	4

ООО «ПКБ Эксперт»

Объект культурного наследия регионального значения «Ансамбль Дворянского собрания, XVIII – XIX в.: Парк, XIX в.» (Костромская обл., г. Кострома, пр. Мира, 7)

ЛИСТ СОГЛАСОВАНИЙ

Должность, наименование организации	Подпись	Фамилия И. О.

Согласованно

Взам. Инв. №

Подп. и дата

Инв. № подл.

Объект культурного наследия регионального значения «Ансамбль Дворянского собрания, XVIII – XIX в.: Парк, XIX в.» (Костромская обл., г. Кострома, пр. Мира, 7)

Шифр 05-02/25/21

АВТОРСКИЙ КОЛЛЕКТИВ

Фамилия И.О.	Должность	Участие
Голубев И.С.	ГИП	Научное руководство
Кудяева А.А.	ГАП	Автор проекта
Левиков П.В.	Архитектор	Архитектурная часть проекта
Зорич В.В.	Инженер-конструктор	Инженерная часть проекта
Чернышева К.В.	Инженер-конструктор	Инженерная часть проекта

ГИП Голубев И.С.

Согласованно

Взам. Инв. №

Подп. и дата

Инв. № подл.

Состав проектной документации

Номер комплекта	Обозначение (шифр)	Наименование	Примечание
Раздел 4 Рабочая документация			
Книга 1	05-02/25/21 – ПЗУ	Схема планировочной организации земельного участка	
Книга 2	05-02/25/21 – КР.РД	Конструктивные решения	
Книга 3	05-02/25/21 - ЭО	Система электроснабжения	
Книга 4	05-02/25/21 – ВК	Система водоснабжения. Система водоотведения	
Книга 5	05-02/25/21 - СС	Сети связи. Видеонаблюдение, интернет	

Согласованно

Взам. Инв. №

Подп. и дата

Инв. № подп.

Пояснительная записка

Проект благоустройства объекта культурного наследия регионального значения "Ансамбль Дворянского собрания, XVIII – XIX вв.: Парк, XIX в.", по адресу: г. Кострома, проспект Мира, 7 разработан на основании:

- технического задания на проектирование, подписанного и утвержденного Заказчиком;
- топографической съемки, выполненной ООО "Геостройэкология" от 07.2021 г., М 1:500;

в соответствии с:

- "Местными нормативами градостроительного проектирования", утвержденнымирешением Думы города Костромы от 26 марта 2015г. №52;
- "Правилами землепользования и застройки города Костромы", утвержденными решением Думы города Костромы от 16 декабря 2010 г. №62 (с изм. на 28 июня 2021 г.);
- действующими на территории РФ нормами и правилами;
- выданными Заказчику техническими условиями на подключение к городским сетям;
- Приказом инспекции по охране объектов культурного наследия Костромской области №129 от 21.08.2020 г. об уточнении границы и правового режима использования территории объекта культурного наследия федерального значения «Здание Дворянского собрания», 1839 г., арх. М. Праве, расположенного по адресу: Костромская обл., г. Кострома, пр. Мира, 7 и установлении границы и правового режима использования территории объектов культурного наследия регионального значения «Ансамбль Дворянского собрания, XVIII – XIX вв.: Ворота ограды, 1837-1838 гг.; Парк, XIX в.», расположенных по адресу: Костромская обл., г. Кострома, пр. Мира, 7;
- Приказ инспекции по охране объектов культурного наследия Костромской области №162 от 08.11.2021 г. об утверждении предмета охраны объекта культурного наследия регионального значения «Ансамбль Дворянского собрания, XVIII – XIX вв.: Парк, XIX в.» по адресу: г. Кострома, пр. Мира, 7;

Проектом предусмотрено благоустройство территории парка с устройством малых архитектурных форм, нового покрытия дорожек и разбивка цветников и газонов.

Краткая историческая справка.

Объект культурного наследия регионального значения
«Ансамбль Дворянского собрания, XVIII – XIX вв: Парк, XIX в.»
(г. Кострома, пр. Мира, 7)

Сад при Дворянском собрании, памятник садово-паркового искусства второй половины XIX века, представляет интерес как характерный пример сада, входящего в комплекс городской усадьбы. Сохранившиеся насаждения позволяют отнести закладку ныне существующего сада к 80-90 годам XIX века. Планировка сада достаточно характерна для этого периода. От входа к центральной площадке ведет тройная аллея из стриженых лип, несколько аллей окружают площадку, по периметру сад был обсажен нестрижеными липами по типу живой стены. Исторический ассортимент насаждений представлен исключительно липой мелколистной.

В советский период сад неоднократно перепланировался: частично изменена трассировка дорожек, появились новые, сооружены спортивные площадки, снаряды, малые архитектурные формы, часть территории была выгорожена забором под хоз.двор художественного музея. Площадь сада значительно расширена в западном направлении за счет включения дополнительных территорий. Перестройка драматического театра с возведение пристроек также вызвала искажение исторических границ сада.

Лит.: Г.К.Лукомский. Барокко и классицизм в архитектуре Костромы // Старые годы. 1913. Январь. С. 31-33; В.Н.Бочков, К.Г.Тороп. Кострома. Путеводитель. Ярославль, 1970. С. 133-137; В.Иванов. Кострома. М., 1978. С. 173-177; Е.В.Кудряшов. Архитектурный ансамбль центра Костромы. Ярославль, 1992. С. 45-49; Памятники архитектуры Костромской области. Вып. 1. Ч. 1. Кострома, 1996. С. 193-197.

Иллюстрации к исторической справке.

Ил. 1. Ограда, идущая от театра по линии застройки, ориентировочно 1900-1901 гг.

Ил. 2. Здание Дворянскогособрания, 1911-1912 гг.

Ил. 3. Здание Дворянскогособрания, 1913-1916 гг. На дальнем плане фрагмент ограждения

Ил. 4. Ограждение парка с калиткой, 1946 г.

Ил. 5. Вид на центральную аллею парка, 1996 г.

Ил. 6. Посадки на территории парка, 1996 г.

а). Характеристика земельного участка, предоставленного для размещения объекта.

Участок с кадастровым номером 44:27:040106:42, площадью 5689 кв.м., расположен в существующей застройке Центральной части города Костромы, в зоне охраны исторической части г. Костромы по ПЗЗ.

Категория земель – земли населенных пунктов;

Разрешенное использование – для эксплуатации парка Дворянского собрания.

Согласно Правилам застройки и землепользования г. Костромы, зона застройки – зона, на которую градостроительные регламенты не распространяются. На участке расположены зеленые насаждения (как исторические, так и современные посадки). Инфраструктура парка находится в разрушенном состоянии: освещение отсутствует; существующие дорожки имеют нарушенное покрытие, покрыты растительностью и грунтом.

Имеются подземные инженерные сети.

Рельеф участка спокойный, с уклоном в северо- западную часть, перепад в отметках составляет 0,5 м.

Земельный участок граничит:

- с северной восточной стороны - с участком, на котором расположен объект культурного наследия регионального значения «Здание областного драматического театра им. А.Н. Островского, построенное в 1863 г.»;
- с юго- восточной стороны - с проспектом Мира;

- с юго- западной стороны - с участком, на котором расположен объект культурного наследия федерального значения «Здание Дворянского собрания, 1839 г., арх. М. Праве», а также с участком, на котором расположен объект культурного наследия регионального значения «Дворянский пансион-приют, 1902 г.»
- с северо- западной стороны - с ул. Ленина.

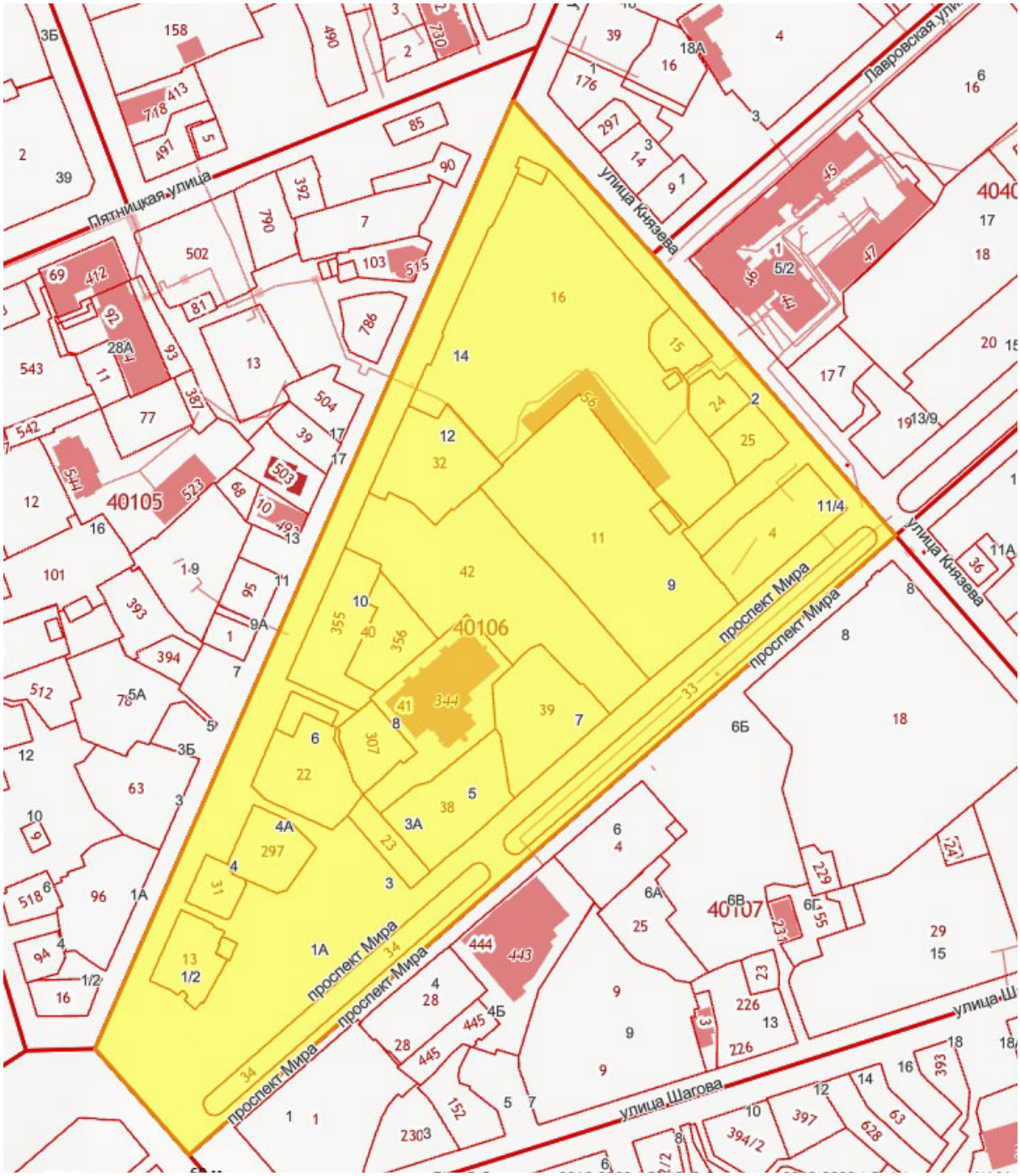

Рис. 1. Границы кадастрового квартала 44:27:040106

По основным климатическим факторам территория города находится в умеренно-континентальной зоне, которая характеризуется холодной многоснежной зимой и сравнительно коротким летом, значительным количеством осадков и средней по насыщенности влажности.

Для характеристики климатических показателей используются многолетние наблюдения. Среднегодовая температура воздуха +2,6 0С, среднемесячная температура января (самого холодного месяца) –12 С.

Абсолютный минимум температуры –46 С. Самый теплый месяц в году – июль, среднемесячная температура его +18 С. На этот месяц приходится более половины жарких дней года (со среднесуточной температурой воздуха более + 20 С). Устойчивый снежный покров ложится во второй декаде ноября. Длительность залегания снежного покрова 159 дней. Почва в течении зимы промерзает на глубину 55 см. Сход снежного покрова и оттаивание верхнего слоя происходят почти одновременно в первых числах мая. Продолжительность периодов со среднесуточной температурой выше 0 С – 210 дней, +5 С – 165 дней, +10 С – 120 дней , +15 С – 66 дней.

В 2003 году был произведен осмотр зеленых насаждений на территории парка. Результаты осмотра были отражены в «Акте осмотра насаждений памятника садово-паркового искусства «Сад при Дворянском собрании» от 4 сентября 2003 г. (Приложение №3).

При производстве геодезической съемки территории парка в 2021 г. была выполнена перечетная ведомость зеленых насаждений парка (Приложение №4).

б). Обоснование границ санитарно-защитных зон объектов в пределах границ земельного участка - в случае необходимости определения указанных зон в соответствии с законодательством Российской Федерации:

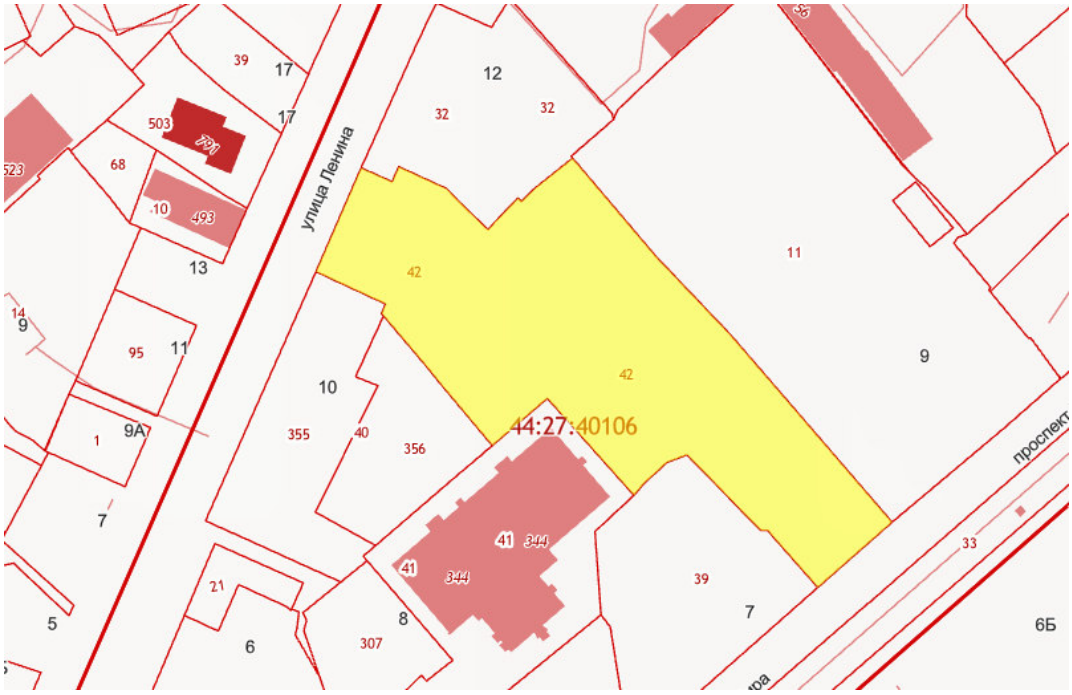

Рис. 2. Участок с кадастровым номером 44:27:040106:42.

-Участок полностью располагается в зоне охраны исторического центра г. Костромы.

- Территория парка располагается на территории, градостроительные регламенты на которую не распространяются.

- Участок проведения работ полностью находится в границах территории объекта культурного наследия регионального значения «Ансамбль Дворянского собрания, XVIII – XIX вв.: Парк, XIX в.» Границы и режимы использования территории объекта культурного наследия утверждены приказом инспекции по охране объектов культурного наследия Костромской области №129 от 21.08.2020 г. (Приложение №1).

- Участок проведения работ частично находится в границах территории объекта культурного наследия регионального значения «Здание областного драматического театра им. А.Н. Островского, построенное в 1863 г.» по адресу: г. Кострома, пр. Мира, 9; «Флигель в составе ансамбля драматического театра им. А.Н. Островского, 1860-е гг.» по адресу: г. Кострома, пр. Мира, 9 лит. Б»

Ориентировочная ССЗ для данного объекта не нормируется.

в). Обоснование планировочной организации земельного участка в соответствии с градостроительным и техническим регламентами либо документами об использовании земельного участка (если на земельный участок не распространяется действие градостроительного регламента или в отношении его не устанавливается градостроительный регламент).

Проектом предусмотрено благоустройство городского пространства – парка, являющегося объектом культурного наследия. Схема планировочной организации земельного участка разработана с учетом существующей градостроительной ситуации и с обеспечением требований:

- действующих нормативных документов: строительных, противопожарных и санитарных норм и правил;
- расположения элементов благоустройства в границах отведенной территории;
- наиболее благоприятного визуального восприятия проектируемого объекта с близлежащих улиц города;
- с учетом режимов использования территории объекта культурного наследия «Ансамбль Дворянского собрания, XVIII – XIX вв.: Парк, XIX в.», утвержденных приказом инспекции по охране объектов культурного наследия Костромской области №129 от 21.08.2020 г.
- с учетом режимов использования территории объекта культурного наследия регионального значения «Здание областного драматического театра им. А.Н. Островского, построенное в 1863 г.» по адресу: г. Кострома, пр. Мира, 9; «Флигель в составе ансамбля драматического театра им. А.Н. Островского, 1860-е гг.» по адресу: г. Кострома, пр. Мира, 9 лит. Б

Для объекта благоустройства предусмотрены мероприятия по обеспечению пожарной безопасности:

- предусмотрен подъезд спецавтотранспорта к сооружениям;
- возможность проезда и маневрирования спецавтотранспорта по территории благоустройства: ширина и конструкция дорожного полотна рассчитана для проезда.

Для возможного посещения МГН на территорию выполнены мероприятия по обеспечению доступа инвалидов:

- в местах перепада высот предусмотрено занижение бортового камня не выше чем на 0,015 м;
-основные пешеходные дорожки выполнены из твердого покрытия;
- предусмотрены площадки для отдыха инвалидов-колясочников;
- ширина основных пешеходных путей не менее 2х метров.

В проекте благоустройства территории учтено, что земельный участок расположен в границах зон ограничений по условиям охраны объектов культурного наследия.

Расчет стоянок автотранспорта:

Расчет количества машиномест для хранения индивидуального транспорта на территории данного земельного участка не выполняется, согласно режимам использования территории

объекта культурного наследия «Ансамбль Дворянского собрания, XVIII – XIX вв.: Парк, XIX в.». Машиноместа расположены за территорией проектирования.

Технико-экономические показатели:

№ п\п	Наименование	Ед. изм.	Количество	
			В границах территории благоустройства	В границах территории парка
1	Площадь участка	М2	5777,88	5313,80
2	Площадь грунтового покрытия	М2	1296,5	1276,5
3	Площадь покрытия брусчаткой	М2	1264,72	927,0
4	Площадь озеленения (посевной газон)	М2	2833,26	2726,98
5	Площадь цветников	М2	383,32	383,32
6	Процент озеленения	%	55,67	58,53

д) Обоснование решений по инженерной подготовке территории, в том числе решений по инженерной защите территории и объектов от последствий опасных геологических процессов, паводковых, поверхностных и грунтовых вод.

Проектом предусматриваются мероприятия по благоустройству территории парка:

- соответствующей вертикальной планировки с обеспечением отвода поверхностных вод;
- устройством проездов, площадок и тротуаров с твердым покрытием;
- устройством сопряжения покрытий дорожек для передвижения маломобильных групп населения;
- установкой малых архитектурных форм;
- озеленением.

В местах передвижения маломобильных групп населения, при пересечении тротуара и проезда высота бордюрного камня должна быть не более 4см, для беспрепятственного передвижения.

Для обеспечения нормальных санитарно-гигиенических условий на площадке предусматривается, устройство цветников и газонов с засевом трав по плодородному слою.

е). Описание организации рельефа вертикальной планировкой и водоотвода.

Отметки проездов, дорожек и газонов определены в результате проработки схемы организации рельефа и приведены на чертеже раздела СПОЗУ.

Вертикальная планировка территории парка решена методом красных горизонталей сечением через 10 см в высотной увязке с отметками существующей застройки, с максимальным сохранением и использованием существующего рельефа. Отвод поверхностных вод с территории осуществляется по рельефу.

Сопряжение проектируемых проездов и площадок с газонами и тротуарами предусмотрено при помощи бетонных бортовых камней, возвышающихся над покрытием проезжей части на 15 см.

Сопряжение тротуаров и площадок с газонами осуществляется на одном уровне.

Проект организации рельефа выполнен в соответствии с действующими нормами и правилами: СП 34.13330.2012, СП 45.13330.2012

Земляные работы

План земляных масс выполнен в проектных границах участка, с учетом данных топографического материала съемки и выполненного плана организации рельефа в масштабе 1:500.

Снимаемый почвенно-растительный слой — 0,2м. Замена насыпного грунта на минеральный произведена только под проездами и площадками.

При подсчете объемов земляных работ проектные отметки взяты с вертикальной планировки.

Выемка земли под устройство конструкций проездов и тротуаров учтена в разделе полностью, согласно высоты конструкции поперечного профиля.

ж). Описание решений по благоустройству территории.

Решения по благоустройству территории парка приняты с учетом предмета охраны объекта культурного наследия.

Благоустройство территории предусматривает:

- устройство пешеходных дорожек с покрытием из «Теннисита», в местах проезда специальной техники, предусмотрено покрытие из брусчатки;
- посев на газонах многолетних трав;
- установка скамеек и урн;
- установка малых архитектурных форм;
- устройство летней сцены;
- устройство туалетов;
- размещение светильников различных типов;
- посадка деревьев и кустарников, разбивка цветников;
- применение различного бортового камня;

Проектом благоустройства предусмотрены мероприятия по охране окружающей среды:

- предусматривается компенсационная посадка деревьев и кустарников;
- рекультивация газона;

Согласно проекту, во время благоустройства на окружающую территорию не оказывается негативное влияние проводимые работы.

Проектные решения по благоустройству территории с указанием типов покрытий, озеленения и МАФов указаны в графической части.

Территория парка освещается фонарями с нормами освещенности согласно СП52.13330.2016 Естественное и искусственное освещение, табл. 7.23. Нормы наружного архитектурного освещения городских объектов.

- Заливающее освещение, кд/м2 – 5;
- Заливающее и акцентирующее освещение, кд/м2 - 15;
- Локальное освещение, кд/м2 - 5.

Схемой планировочной организации земельного участка предусмотрено:

- функциональное зонирование территории;
- регулирование поверхностного стока;
- устройство газонов с подсыпкой растительного слоя земли;

- благоустройство территории;

На Земельном участке предусматривается размещение:

- Летней сцены;
- Фонтана;
- Туалета.

Описание проектных решений в целом по генплану

На территории сохраняются существующие деревья, предусмотрена частичная вырубка сорных кустарников и аварийных деревьев.

В качестве покрытия дорожек предусмотрены покрытия:

- брусчатка (в местах проезда спец. техники и наибольших нагрузок с точки зрения людских потоков);

- специальное покрытие для парковых дорожек «Теннисит».

Классический теннисит примерно на 80% состоит из молотого кирпича (разный гранулометрический состав – от частиц около 0,25 мм до крошки размером 5 мм), около 12% составляет подготовленная глина, в качестве связывающего материала добавляется известь. Глинистые частицы при контакте с водой разбухают, без них покрытие будет пылить и не сможет образовать плотную цельную структуру.

Кирпичная крошка обладает набором необходимых свойств: прочность гранул, отсутствие режущих граней, способность пропускать воду, способность удерживать влажность, вяжущие свойства, создающие пластичность, способность поддерживать воздушно-водный баланс в поверхностном слое и обеспечивать относительную мягкость покрытия. Эти свойства делают покрытие из теннисита не только максимально безопасным, но и экологичным. Кстати, теннисит считается самым нетравмоопасным покрытием для теннисных площадок, профессионалы с удовольствием выступают на таких кортах.

Теннисит достаточно долго сохраняет влагу, что препятствует растрескиванию поверхности. Насыпная плотность теннисита 1,1 т на м. куб. Оптимальным является создание слоя толщиной 5-6 см, но поскольку теннисит после укладки оседает, так как его намачивают и утрамбовывают, то изначально насыпают слой толщиной 10-11 см.

В таком случае расход теннисита составит 0,1 м.куб. на один м.кв, или 100-110 л (100-110 кг). Лучшим основанием для теннисита является ЩПС С-6 (щебеночно-песчаная смесь), или ПГС (песчано-гравийная смесь) с фракцией 0-40 мм. Толщина основания должна составлять 100 мм, укладывают его на грунт поверх слоя геотекстиля. После насыпи основание утрамбовывают виброкатком.

Для большей износостойкости между основанием из ЩПС и тенниситом также укладывают геотекстиль. Грунт из теннисита «садится» на место через 10-15 дней после укладки. После этого он будет готов к пешеходным нагрузкам. Из теннисита вполне можно создать и зону для парковки. Для большей устойчивости в качестве основания используйте пластиковую георешетку (высота около 50 мм), заполненную щебнем. Поверх для избежания заиливания укладывают геотекстиль и на него слой теннисита (толщина 100 мм, после намачивания и трамбования составит 50 мм).

При устройстве садовых дорожек и площадок помните о бордюре. Это может быть

пластиковая бордюрная лента, крепящаяся кольями к грунту – ее лучше использовать в «невидимых» бордюрах, заглубляя на стыке материалов в грунт практически полностью. Теннисит прекрасно сочетается и с бордюрами из камня или плитки.

Садовые дорожки и площадки из теннисита легки в уходе и ремонте. Примерно раз в год по мере необходимости подсыпайте материал и утрамбовывайте поверхность заново в местах подсыпки. Иногда на спортивных площадках из теннисита подсыпку проводят раз в 6-10 месяцев. В условиях долгой засухи, без регулярного увлажнения, поверхность может потрескаться и начать пылить – просто увлажните ее из шланга с распылителем.

л). Обоснование схем транспортных коммуникаций, обеспечивающих внешний и внутренний подъезд к объекту, - для объектов непроизводственного назначения.

Подъезд к Земельному участку осуществляется со стороны пр. Мира или ул. Ленина.
Въезды на территорию Земельного участка не предусмотрены, только спецтранспорт.

Инженерные сети.

В целях увязки проектируемых инженерных сетей на площадке выполнено плановое совмещение всех подземных и надземных коммуникаций на чертеже: «Сводный план инженерных сетей». Раскладка и увязка сетей произведена в соответствии с выполненными проектами коммуникаций и с учетом норм приближения к зданиям, сооружениям, автодорогам, а также взаимного их расположения. Прокладка инженерных сетей предусмотрена в подземном исполнении.

При прокладке коммуникаций, разбивку сетей брать с чертежей соответствующих марок: ЭСН, СС, НВК.

Все земляные работы выполняются после проведения археологических исследований, в соответствии с режимами использования территории объекта культурного наследия регионального значения «Ансамбль Дворянского собрания, XVIII – XIXвв.: Ворота ограды, 1837-1838 гг.; Парк, XIX в.»

Настоящий проект разработан в соответствии с требованиями исходно- разрешительной документации экологических, санитарно-гигиенических, противопожарных и других норм, действующих на территории Российской Федерации предусматривает мероприятия, обеспечивающие взрыво - и пожаробезопасность при эксплуатации зданий (сооружений) защиту от прогрессирующих обрушений и решения по обеспечению безопасной для жизни и здоровья людей, эксплуатации объекта при соблюдении предусмотренных мероприятий

«____» _____ 2022г.

Главный инженер проекта _____ **Голубев И.С.**

Графическая часть

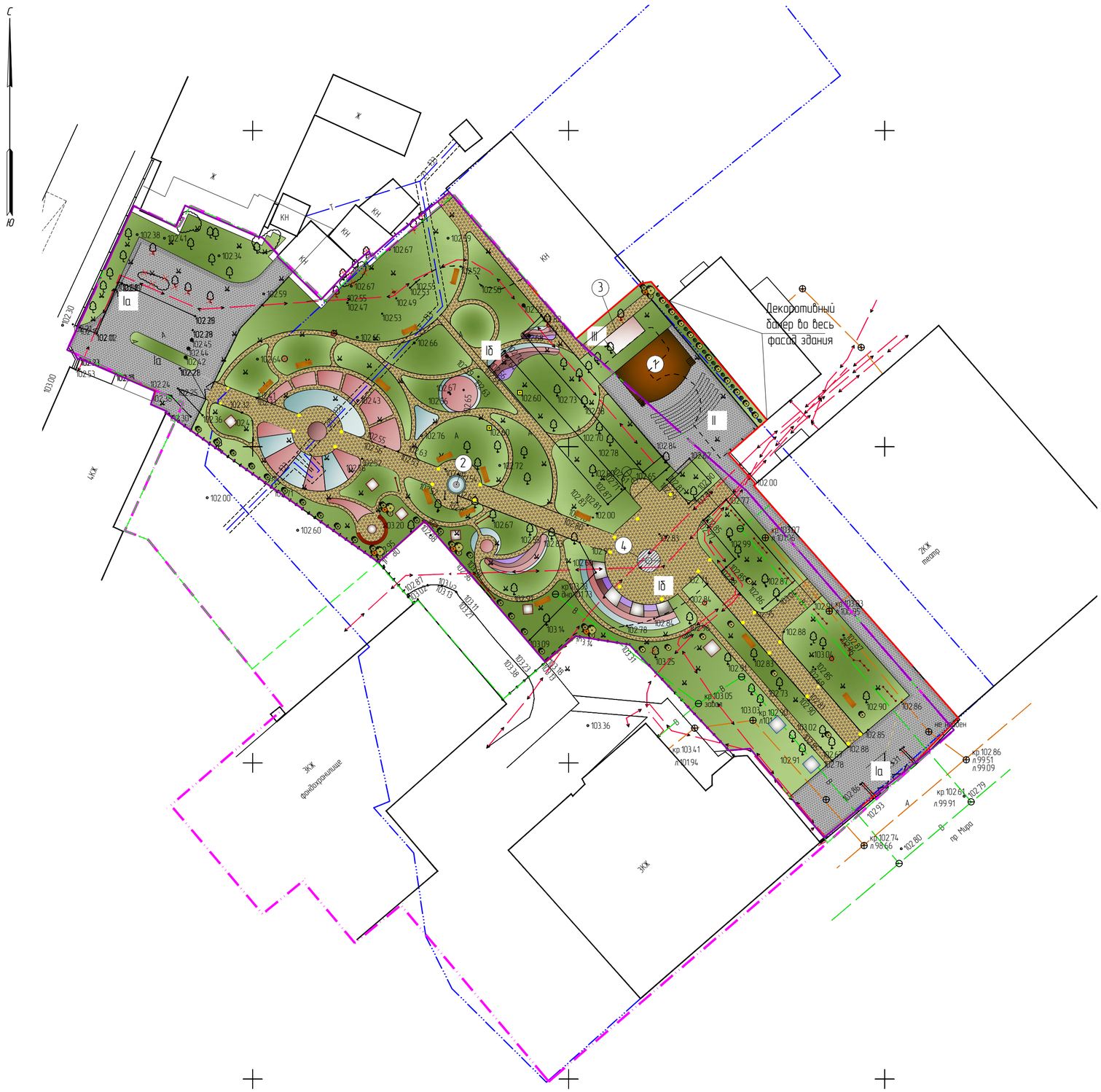

Экспликация зданий и сооружений

Наим. на плане	Наименование	Примечание
1	Сцена	
2	Фонтан	
3	Общественный туалет (в т.ч. для МГН)	
4	Бетонный подиум для новогодней елки	

Экспликация функциональных зон и площадок

Поз.	Наименование	Площадь, м2	Примечание
Iа	Пешеходная зона	970.72	
Iб	Пешеходная зона	1214.2	
II	Площадка для массовых мероприятий	294	
III	Хозяйственная площадка	82.30	

Технико-экономические показатели по генплану

п/п	Наименование	Ед. изм.	Количество, в границах территории благоустройства	Количество, в границах территории парка
1	Площадь участка	м²	5777.88	5313.80
2	Площадь грунт. покрытия	м²	1296.5	1276.5
3	Площадь покрытия из брусчатки	м²	1264.72	927
4	Площадь озеленения газонов (в т.ч. сущ.)	м²	2833.26	2726.98
5	Площадь цветников	м²	383.32	383.32
6	Процент озеленения	%	55.67	58.53

Условные изображения и обозначения

Условные изображения и обозначения	Наименование	Условные изображения и обозначения	Наименование
	Проектируемые сооружения		Проектируемые цветники
	Границы земельного участка (по данным 1945-1949гг.)		Проектируемый газон
	Границы территории ОКН "Ансамбль Дворянского собрания, XVIII – XIX вв."		Существующий газон
	Границы территории пока в составе ОКН		Проектируемое освещение
	Проектир. грунт. покрытие		Снос существующих деревьев и кустарников
	Демонтаж сооружений		Существующие сети электриччества
	Проектир. покрытие из брусчатки		Существующие сети теплоснабжения
	Существующие сети канализации		Существующие сети водопровода
	Проектируемые деревья и кустарники		Граница территории благоустройства
	Граница территории парка		

М 1:500
0 5 10 м

Общие указания:
1.Проект разработан на основании инженерно-геодезических и инженерно-геологических изысканий
2.Топографическая съемка выполнена в масштабе 1:500.
Система координат – местная для г. Кострома.
Система высот – Балтийская.

Изм.	Кол. уч.	Лист	№докум.	Подпись	Дата
Разработал					12.2021
ГИП					12.2021
Н.контр.					12.2021

Благоустройство территории объекта культурного наследия регионального значения "Ансамбль Дворянского собрания, XVIII – XIX вв.: Парк, XIX в.", расположенного по адресу: г. Кострома, пр. Мира, 7

Стадия	Лист	Листов
	1	5

Генеральный план
М1:500

ООО "ПКБ Эксперт"

Согласовано
СОГЛАСОВАНО_1 ФАМИЛИЯ_1
СОГЛАСОВАНО_2 ФАМИЛИЯ_2
СОГЛАСОВАНО_3 ФАМИЛИЯ_3

Взамен инв.№
Подпись и дата
Инв. №подл.

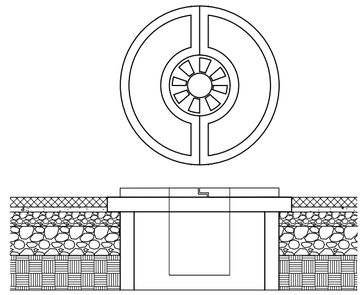

Экспликация зданий и сооружений

Наим. на плане	Наименование	Примечание
1	Сцена	
2	Фонтан	
3	Общественный туалет (в т.ч. для МГН)	
4	Бетонный подиум для новогодней елки	

ОБЪЕМЫ РАБОТ

Наименование работ	Кол-во, в границах территории благоустройства парка	Ед.изм.
Благоустройство территории		
1. Снос деревьев и кустарников	17	шт
2. Демонтаж а/б покрытия	2365.52	м2
2а. Демонтаж конструкций	2	м2
3. Устройство грунт. покрытия	1296.5	м2
3а. Устройство покрытия из брусчатки	1264.72	м2
4. Устройство газона	2833.26	м2
5. Восстановление/установка ограждения	26м	
6. Устройство цветиков/посадка деревье/кустарников	383.32 м2/68 шт.	м
7. Установка малых архитектурных форм		

Ведомость малых форм

№ пп	Услов. обозначение	Наименование	Количество
1	А	Скамья 1	13
2	Б	Скамья 2	1
3	В	Постамент под скульптуры	14
5	Д	Информационно-выставочный стенд	6
6	Е	Фонарь	26

Условные изображения и обозначения

Условные изображения и обозначения	Наименование	Условные изображения и обозначения	Наименование
	Проектируемые сооружения		Проектируемые цветники
	Границы земельного участка (по данным 1945-1949гг.)		Проектируемый газон
	Границы территории ОКН "Ансамбль Дворянского собрания, XVIII - XIX вв."		Существующий газон
	Границы территории пока в составе ОКН		Проектируемое освещение
	Проектир. грунт. покрытие		Снос существующих деревьев и кустарников
	Демонтаж сооружений		Существующие сети электриччества
	Проектир. покрытие из брусчатки	Т	Существующие сети теплоснабжения
К	Существующие сети канализации	В	Существующие сети водопровода
	Проектируемые деревья и кустарники		Граница территории благоустройства
	Граница территории парка		

Тип 1

- Тротуарная плитка или брусчатка - 4-8 см (прометание швов песком или ЦПС)
- Цементно-песчаный слой - 3-7 см
- Расклинцовка отсевом или щебнем гранит. фр 2-5 - 5 см
- Щебень гранит. фр 20-40 - 15 см
- Песок крупно зерновой намывной - 20 см

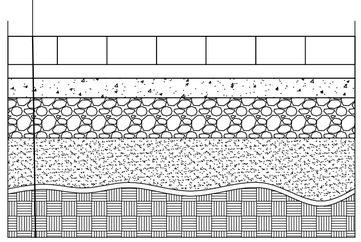

Тип 2

- Теннисит - 4 см
- Песок - 2 см
- Расклинцовка отсевом или щебнем гранит. фр 2-5 - 8 см
- Щебень фракции 20х40 - 15-20 см
- Уплотненный грунт

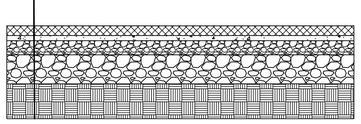

Тип 3

- Минеральные удобрения Рулонный газон - 2-3 см
- Минеральные удобрения - 10 г/м2
- Плодородный грунт - 15-20 см
- Щебень фракции 20х40 - 15-20 см
- Уплотненный грунт

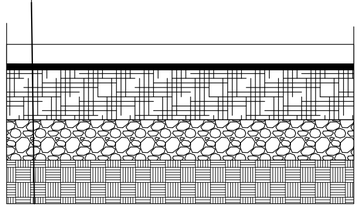

Тип 4

- Мульчирование - 5-7 см
- Песок - 15-20 см
- Плодородный грунт - 20 см

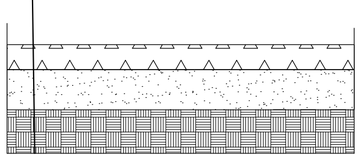

Перечень видов работ, для которых необходимо составить акты освидетельствования скрытых работ

Земляные работы

1. Снятие дернового слоя
2. Корчевка пней, удаление кустарника
3. Насыпные основания (контроль-характеристика материала основания, влажность, степень уплотнения)

Дорожная одежда

1. Конструктивные слои основания и покрытия дорожной одежды (песчаного, щебеночного, асфальтобетонного)

М 1:500
0 5 10 м

Изм.	Кол.уч.	Лист	№докум.	Подпись	Дата
Разработал					12.2021
ГИП					12.2021
Н.контр.					12.2021

Благоустройство территории объекта культурного наследия регионального значения "Ансамбль Дворянского собрания, XVIII - XIX вв.: Парк, XIX в.", расположенного по адресу: г. Кострома, пр. Мира, 7

Стадия	Лист	Листов
	2	

План благоустройства М1:500

ООО "ПКБ Эксперт"

Согласовано
СОГЛАСОВАНО_1 ФАМИЛИЯ_1
СОГЛАСОВАНО_2 ФАМИЛИЯ_2
СОГЛАСОВАНО_3 ФАМИЛИЯ_3

Взамен инв.№

Подпись и дата

Инв. №подл.

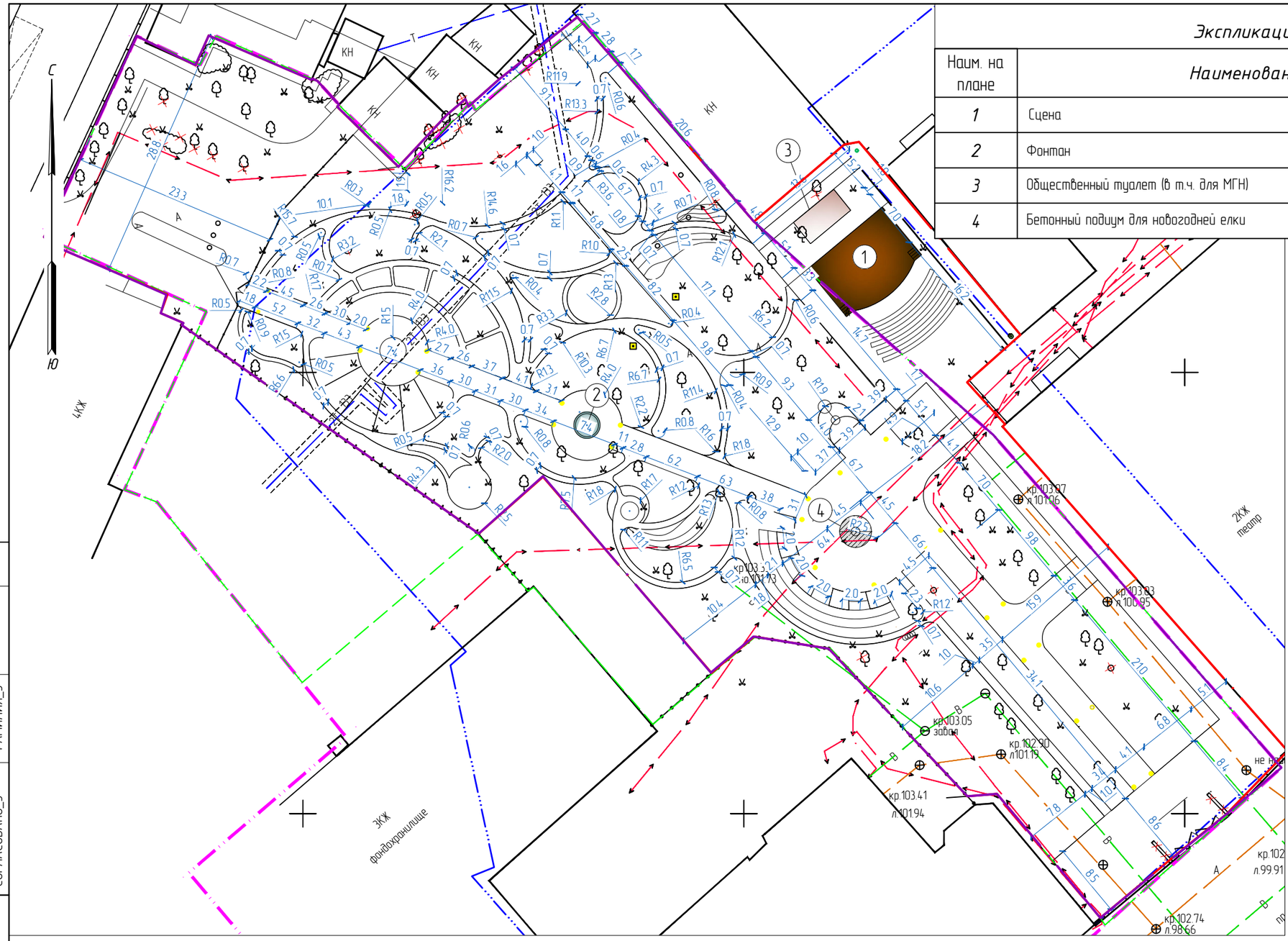

Экспликация зданий и сооружений

Наим. на плане	Наименование	Примечание
1	Сцена	
2	Фонтан	
3	Общественный туалет (в т.ч. для МГН)	
4	Бетонный подиум для новогодней елки	

Условные изображения и обозначения

Условные изображения и обозначения	Наименование	Условные изображения и обозначения	Наименование
	Проектируемые сооружения	Т	Существующие сети теплоснабжения
	Границы земельного участка (по данным 1945-1949гг.)		Демонтаж сооружений
	Границы территории ОКН "Ансамбль Дворянского собрания, XVIII – XIX вв."		Существующий газон
	Границы территории пака в составе ОКН		Проектируемое освещение
В	Существующие сети водопровода		Снос существующих деревьев и кустарников
К	Существующие сети канализации		Существующие сети электриччества

М 1:500
0 5 10 М

Изм.	Кол. уч.	Лист	№докум.	Подпись	Дата
Разработал					12.2021
ГИП					12.2021
Н.контр.					12.2021

Благоустройство территории объекта культурного наследия регионального значения "Ансамбль Дворянского собрания, XVIII – XIX вв.: Парк, XIX в.", расположенного по адресу: г. Кострома, пр. Мира, 7

Стадия	Лист	Листов
	3	

Разбивочный план
М1:500

ООО "ПКБ Эксперт"

Согласовано

СОГЛАСОВАНО_1	СОГЛАСОВАНО_2	СОГЛАСОВАНО_3
ФАМИЛИЯ_1	ФАМИЛИЯ_2	ФАМИЛИЯ_3

Взамен инв.N°

Подпись и дата

Инв. N°подл.

Экспликация зданий и сооружений

Наим. на плане	Наименование	Примечание
1	Сцена	
2	Фонтан	
3	Общественный туалет (в т.ч. для МГН)	
4	Бетонный подиум для новогодней елки	

Технико-экономические показатели по генплану

п/п	Наименование	Ед. изм.	Количество, в границах территории благоустройства	Количество, в границах территории парка
1	Площадь участка	$м^2$	5777.88	5313.80
2	Площадь грунт. покрытия	$м^2$	1296.5	1276.5
3	Площадь покрытия из брусчатки	$м^2$	1264.72	927
4	Площадь озеленения газонов (в т.ч. сущ.)	$м^2$	2833.26	2726.98
5	Площадь цветников	$м^2$	383.32	383.32
6	Процент озеленения	%	55.67	58.53

Условные изображения и обозначения

Условные изображения и обозначения	Наименование	Условные изображения и обозначения	Наименование
	Проектируемые сооружения		Проектируемые цветники
	Границы земельного участка (по данным 1945-1949гг.)		Проектируемый газон
	Границы территории ОКН "Ансамбль Дворянского собрания, XVIII – XIX вв."		Существующий газон
	Границы территории парка в составе ОКН		Проектируемое освещение
	Проектир. грунт. покрытие		Снос существующих деревьев и кустарников
	Демонтаж сооружений		Граница территории благоустройства
	Проектир. покрытие из брусчатки		Проектируемые деревья и кустарники
	Граница территории парка		

Существующие сети электриччества
K Существующие сети канализации
B Существующие сети водопровода
T Существующие сети теплоснабжения
K Проектируемые сети канализации
W Проектируемые сети электричества

Технологическая схема пирога дорожки и дренажной системы

Тротуарная плитка или брусчатка – 4-8 см (прометание швов песком или ЦПС)
Цементно-песчаный слой – 3-7 см
Расклинцовка отсевом или щебнем гранит. фр 2-5 – 5 см
Щебень гранит. фр 20-40 – 15 см
Песок крупно зерновой намывной – 20 см

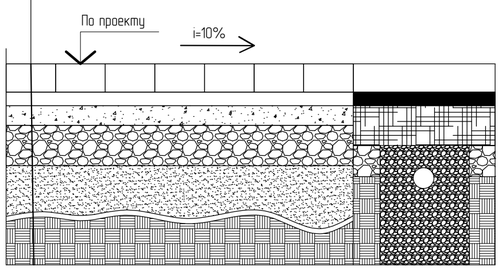

Технологическая схема устройства дренажной системы. Дрена.

Минеральные удобрения Рулонный газон – 2-3 см
Минеральные удобрения – 10 г/м2
Плодородный грунт – 15-20 см
Щебень фракции 20х40 – 15-20 см
Уплотненный грунт

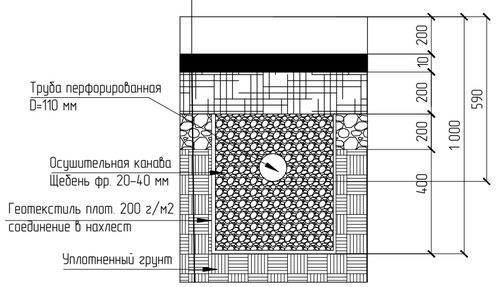

М 1:500
0 5 10 М

Изм.	Кол.уч.	Лист	№докум.	Подпись	Дата	Благоустройство территории объекта культурного наследия регионального значения "Ансамбль Дворянского собрания, XVIII – XIX вв.: Парк, XIX в.", расположенного по адресу: г. Кострома, пр. Мира, 7			
Разработал					12.2021		Стадия	Лист	Листов
								3	
ГИП					12.2021				
Н.контр.					12.2021	Сводный план инженерных сетей М1:500	ООО "ПКБ Эксперт"		

Plot 02.06.2022 14:31:28
Save 01.06.2022 15:09:48

С
Ю
ЖК
ЖК
ЖК

Элементы благоустройства

Взам.инв. №

Подп. и дата

Инв.№ подп.

Изм.	Кол.уч	Лист	№док	Подп.	Дата	05-02/25/21-ПЗУ.ТЧ	Лист

Фасад М1:50

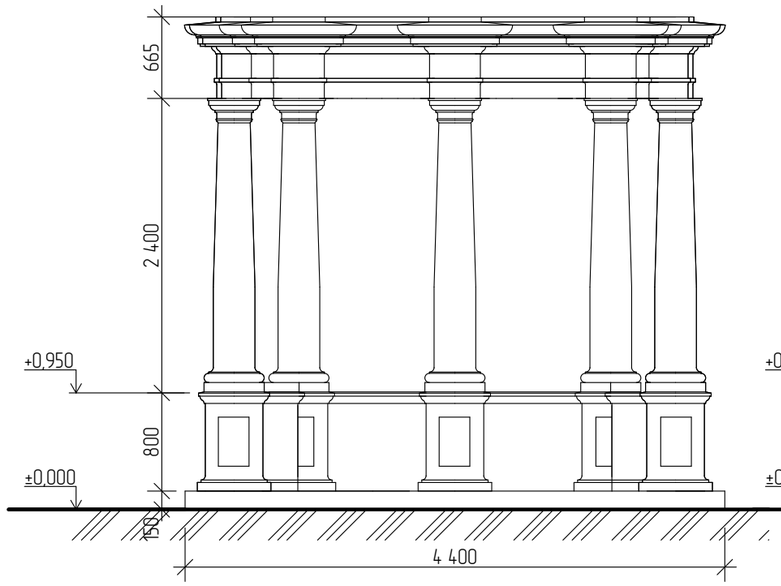

Разрез 1–1 М1:50

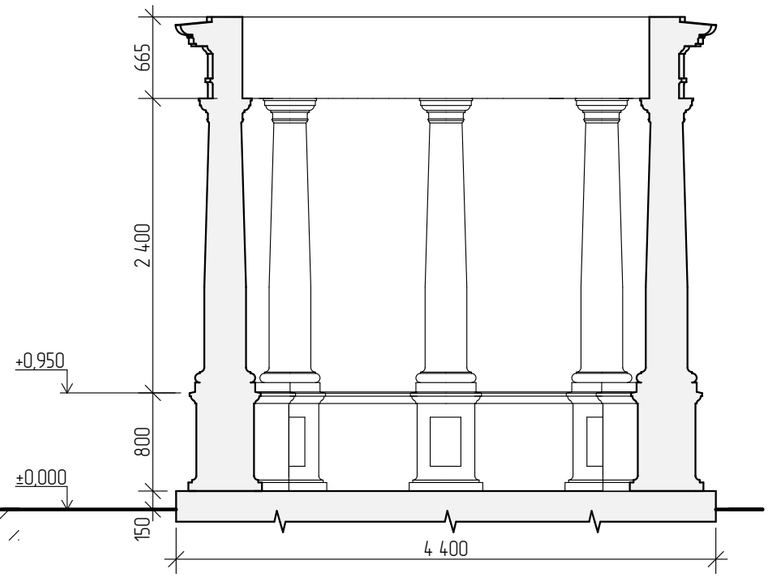

Разрез 2–2 М1:10

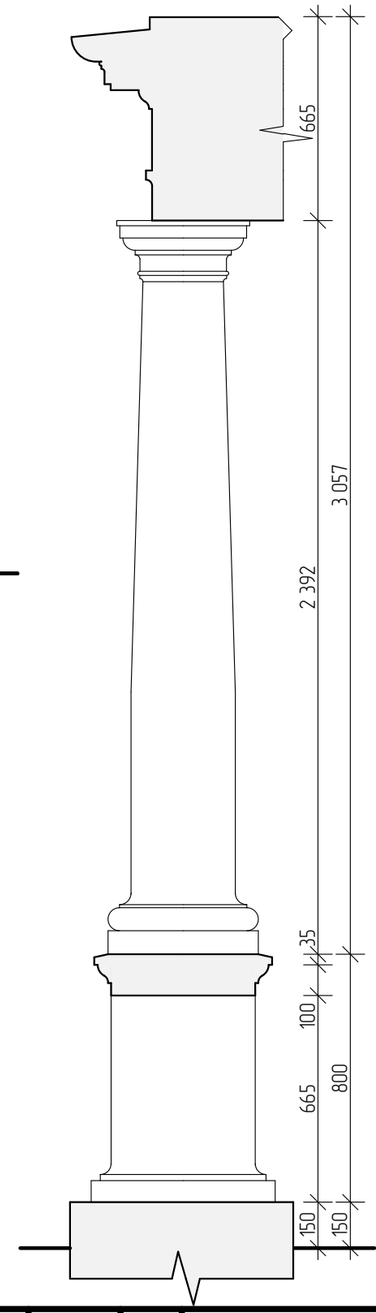

Колонна тосканского ордера М1:20

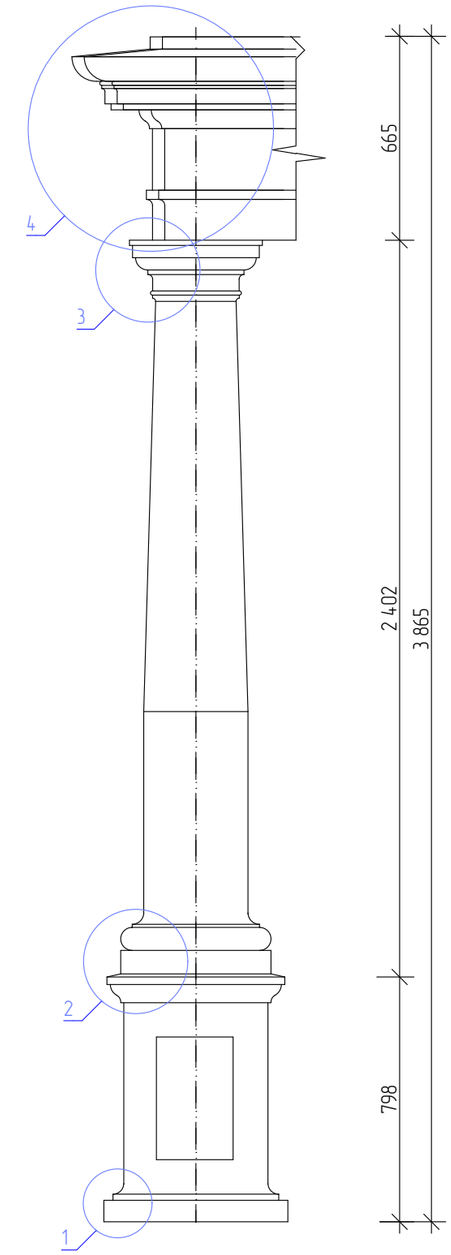

План М1:50

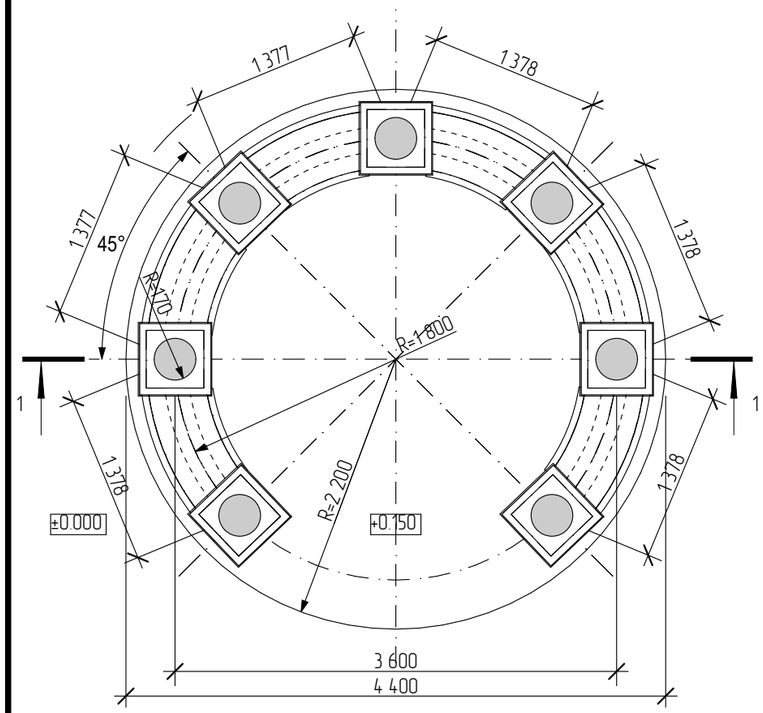

3D вид

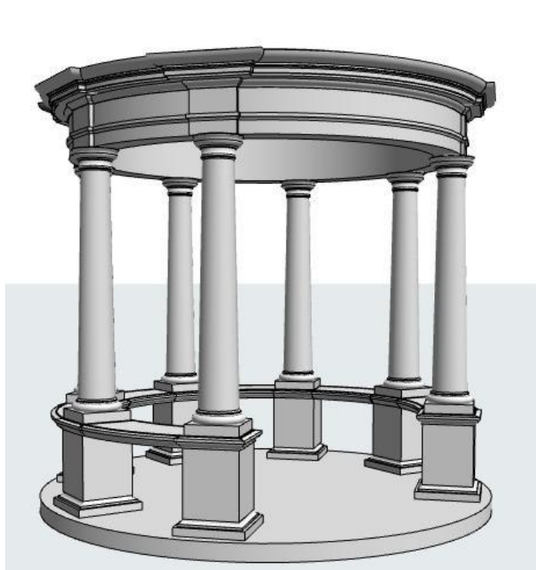

Примечания:

Изм.	Кол.уч.	Лист	№Док.	Подп.	Дата	05-02/25/21-ПЗУ
						Проект благоустройства территории объекта культурного наследия регионального значения "Ансамбль дворянского собрания, XVIII –XIX в", расположенного по адресу: г. Кострома, пр. Мира,7
Разработал		Кудяева			02.2022	Беседка — Стадия / Лист / Листов
ГИП		Голубев			02.2022	
						План М1:50, Фасад М1:50, разрез 1–1 М1:50, разрез 2–2 М1:10, колонна тосканского ордера М1:20, 3D вид
						ООО "ПКБ Эксперт"

Профиль 4 Антаблемент М1:2

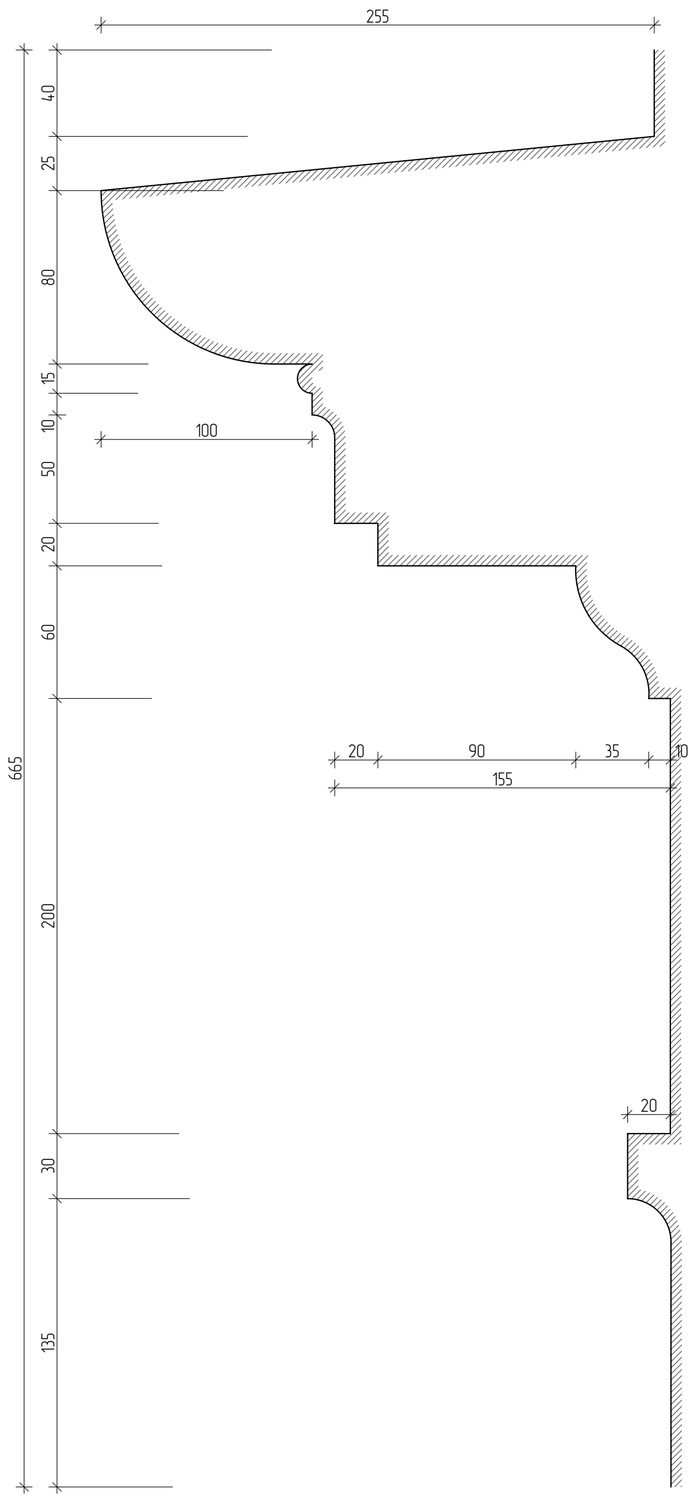

Шаблон 2 База, карниз пъедистала

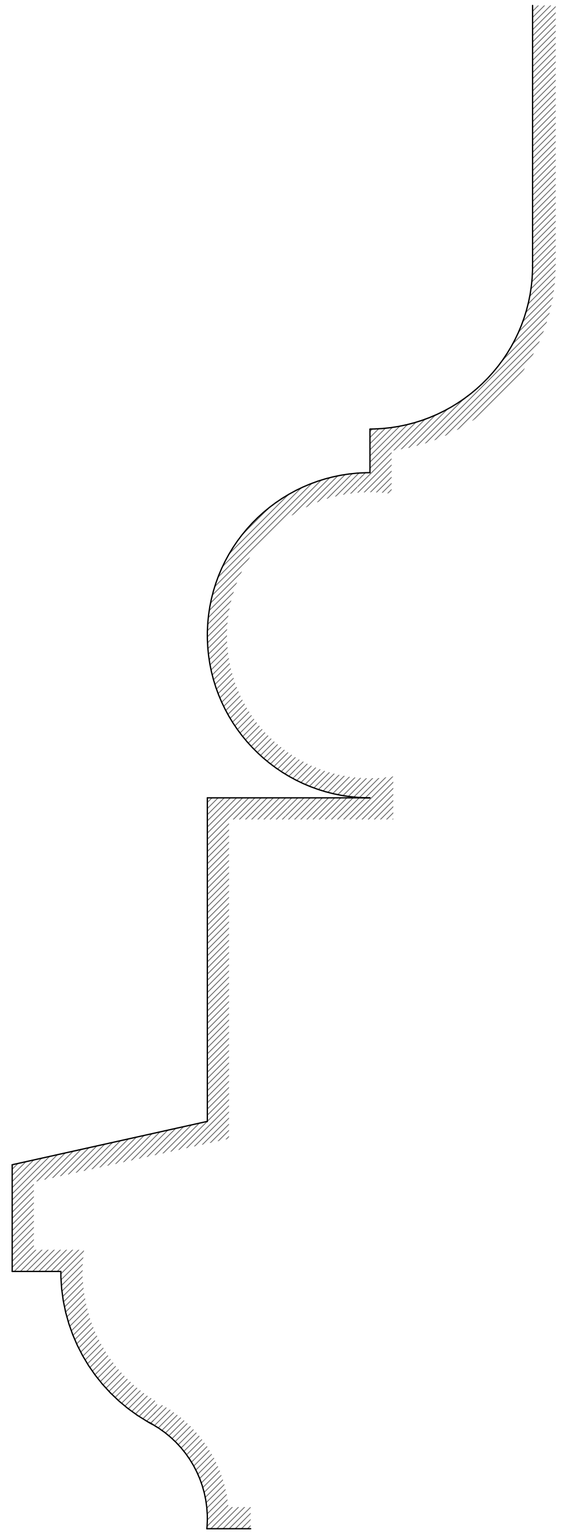

Шаблон 1 Цоколь

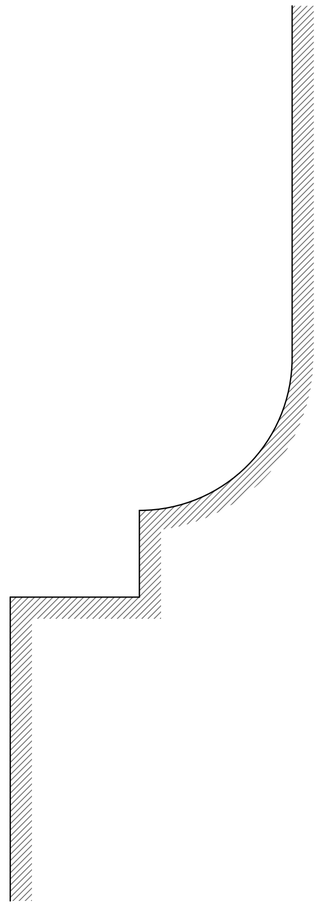

Шаблон 3 Капитель

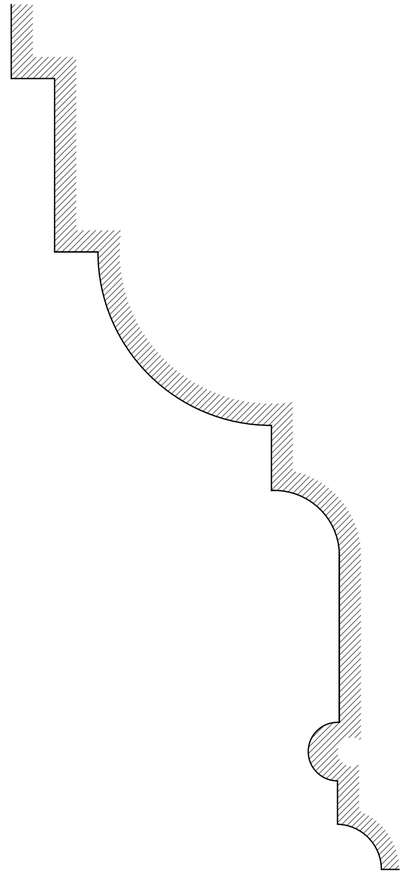

						05-02/25/21-ПЗУ		
Изм	Кол.уч	Лист	№Док.	Подп.	Дата	Проект благоустройства территории объекта культурного наследия регионального значения "Ансамбль дворянского собрания, XVIII –XIX в", расположенного по адресу: г. Кострома, пр. Мира,7		
Разработал		Куйяева			02.2022	Беседка	Стадия	Лист	Листов
ГИП		Голубев			02.2022				
						Профиль 4 Антаблемент М1:2, шаблон 1 цоколь, шаблон 2 база, карниз пъедистала, шаблон 3 капитель	ООО "ПКБ Эксперт"		

Летняя сцена

План М1:50

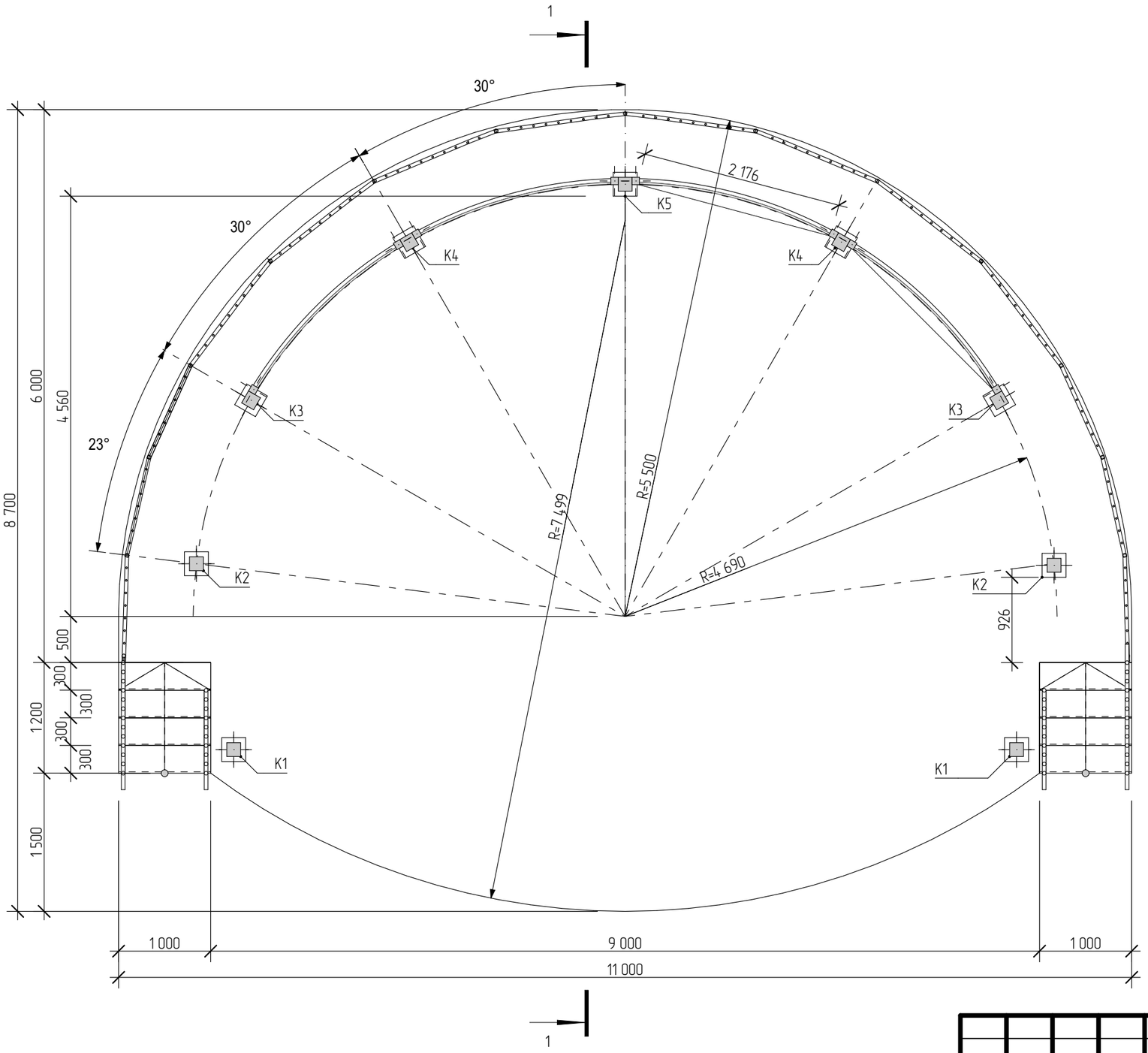

3D вид
вариант 1

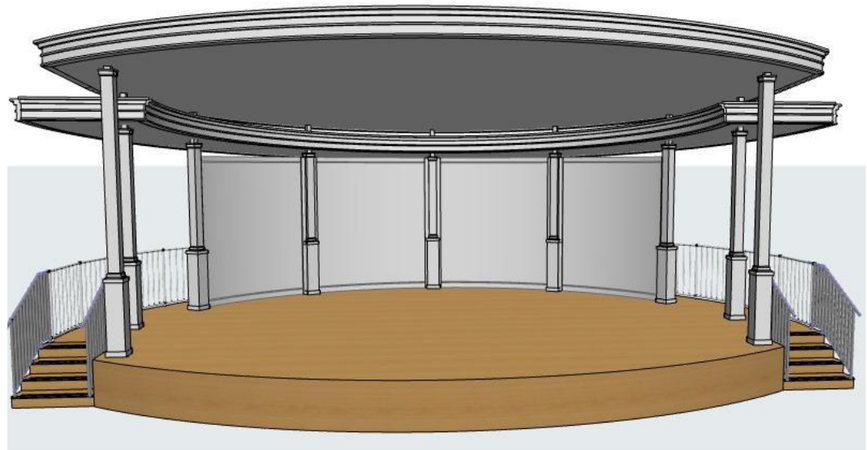

вариант 2

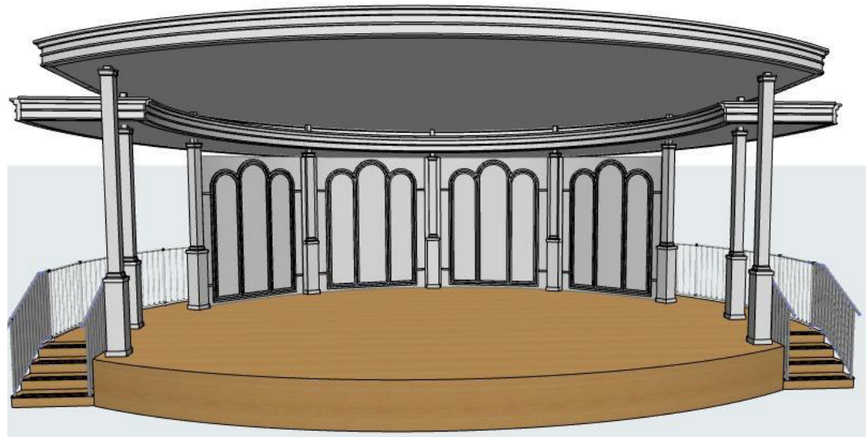

Примечание:

						05-02/25/21-ПЗУ
Изм.	Кол.уч.	Лист	№Док.	Подп.	Дата	Проект благоустройства территории объекта культурного наследия регионального значения "Ансамбль дворянского собрания, XVIII –XIX в", расположенного по адресу: г. Кострома, пр. Мира,7
Разработал		Кудяева			02.2022	Летняя сцена — Стадия / Лист / Листов
ГИП		Голубев			02.2022	
						План М1:50, 3D вид — ООО "ПКБ Эксперт"

Летняя сцена

Фасад М1:50 вариант 1

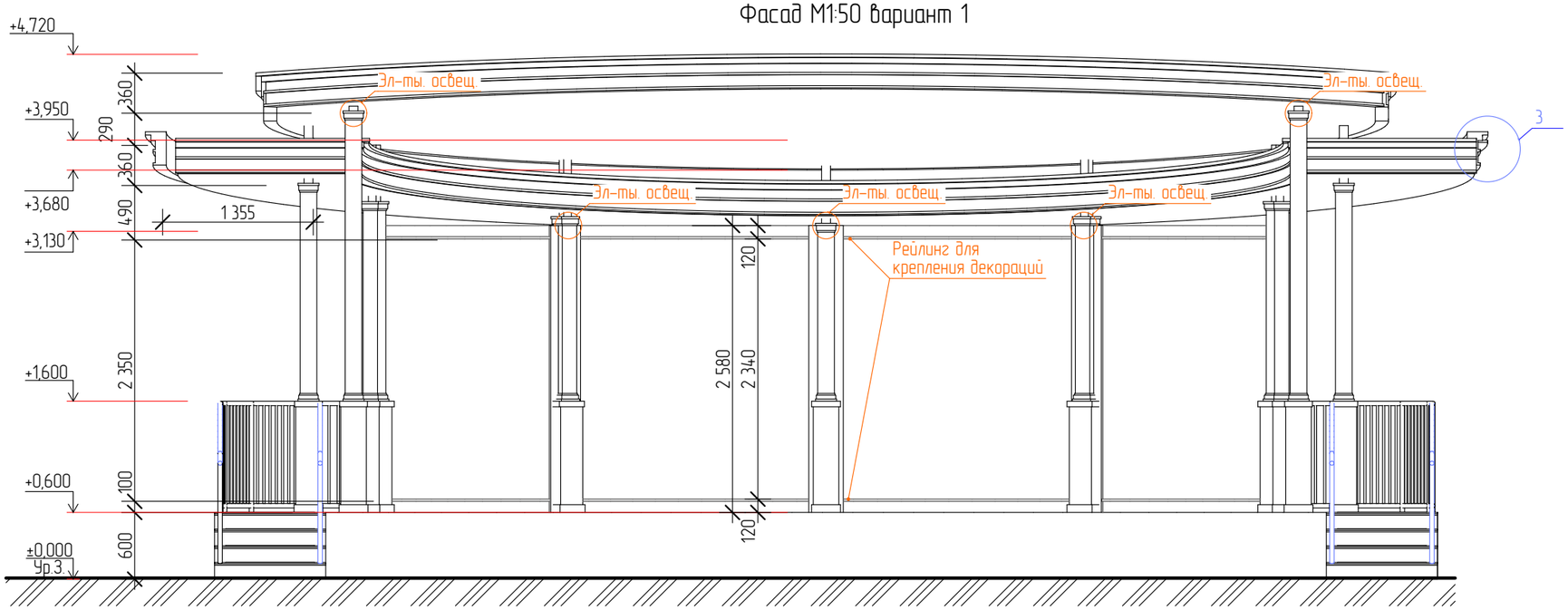

Фасад М1:50 вариант 2

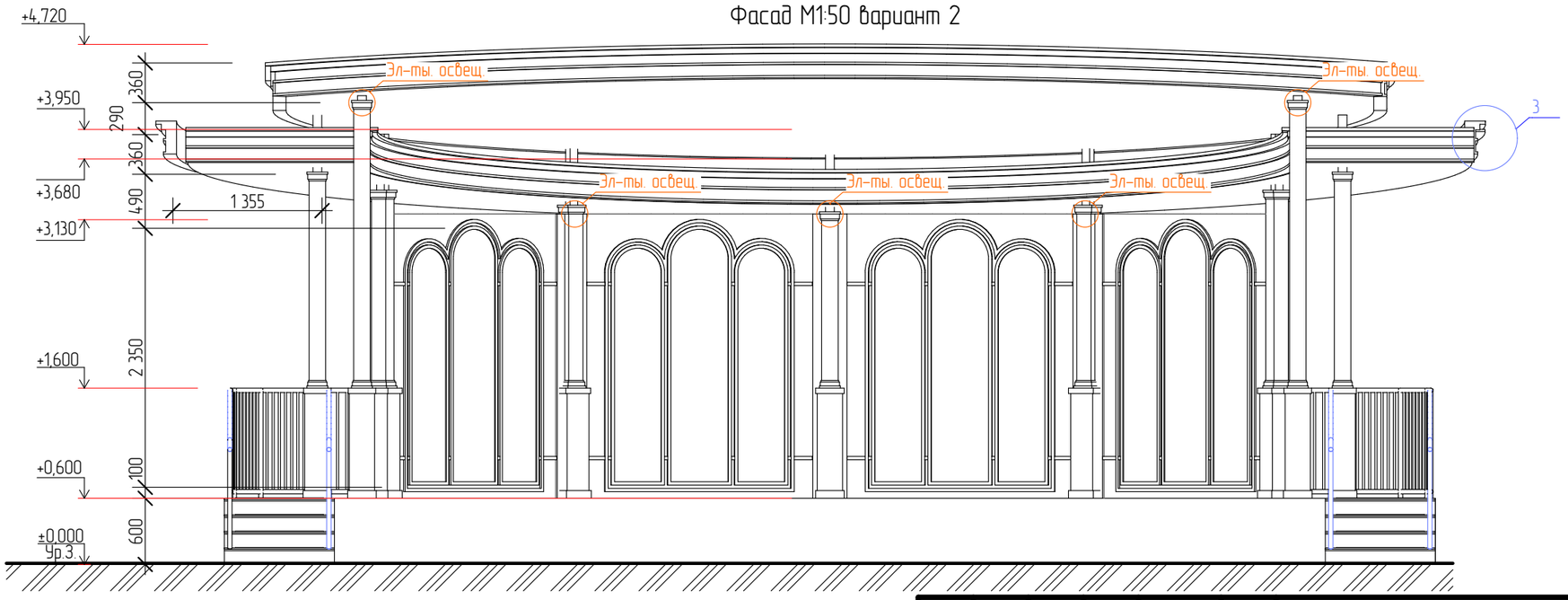

Примечание:

Изм.	Кол.уч.	Лист	№Док.	Подп.	Дата
Разработал		Кудяева			02.2022
ГИП		Голубев			02.2022

05-02/25/21-ПЗУ

Проект благоустройства территории объекта культурного наследия регионального значения "Ансамбль дворянского собрания, XVIII -XIX в", расположенного по адресу: г. Кострома, пр. Мира,7

Летняя сцена

Стадия	Лист	Листов

Фасад М1:50 вариант 1, 2

ООО "ПКБ Эксперт"

План фундаментов сцены

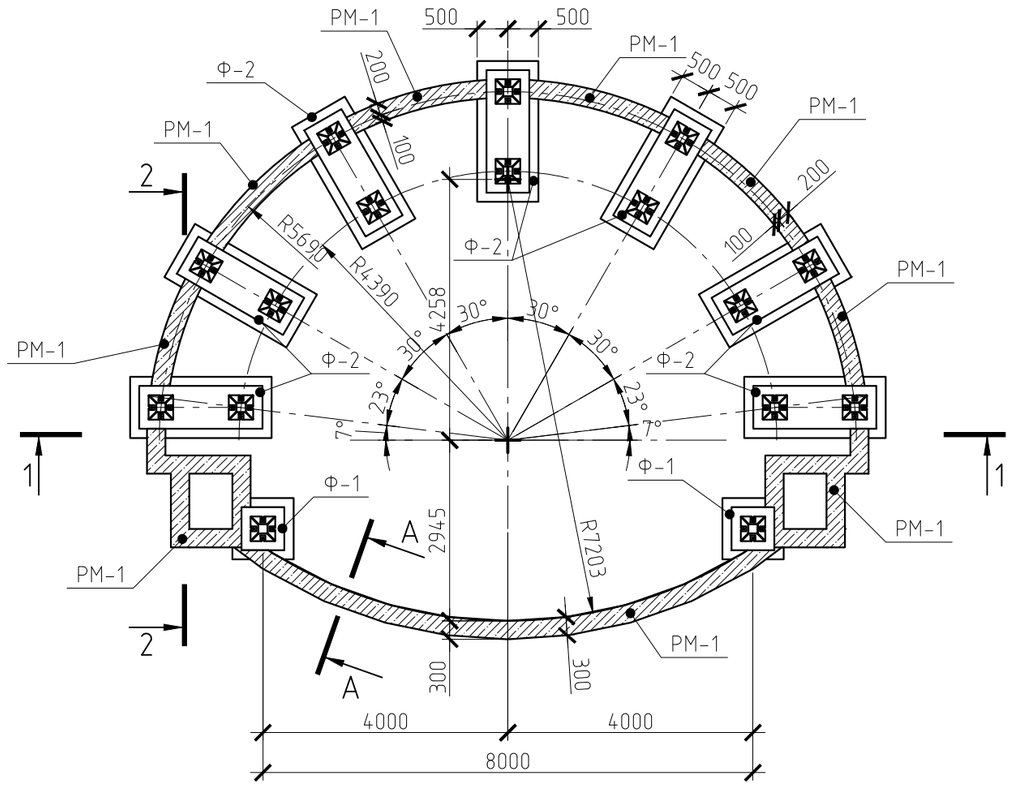

1 – 1

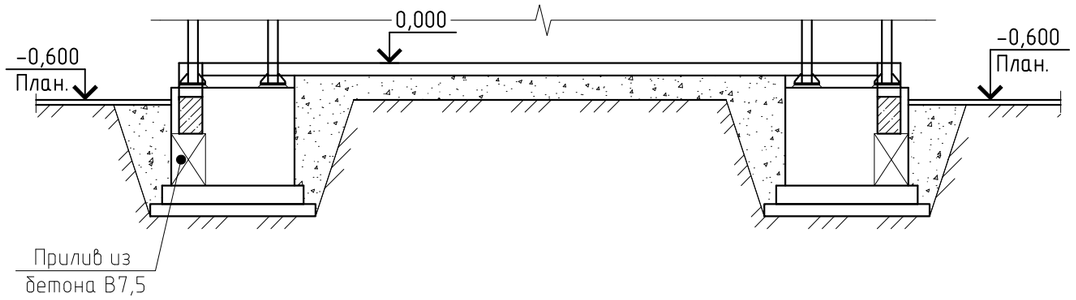

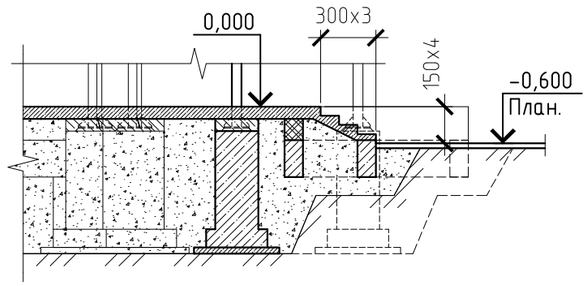

Спецификация изделий и материалов

Поз.	Обозначение	Наименование	Кол.	Масса ед, кг	Примеч.
		Колонна К-5.1			
Ф-1	см. лист АС-	Фундамент Ф-1	2		
Ф-2	см. лист АС-	Фундамент Ф-2	7		
РМ-1	см. лист АС-	Ростверк монолитный РМ-1	34,0 п.м.		

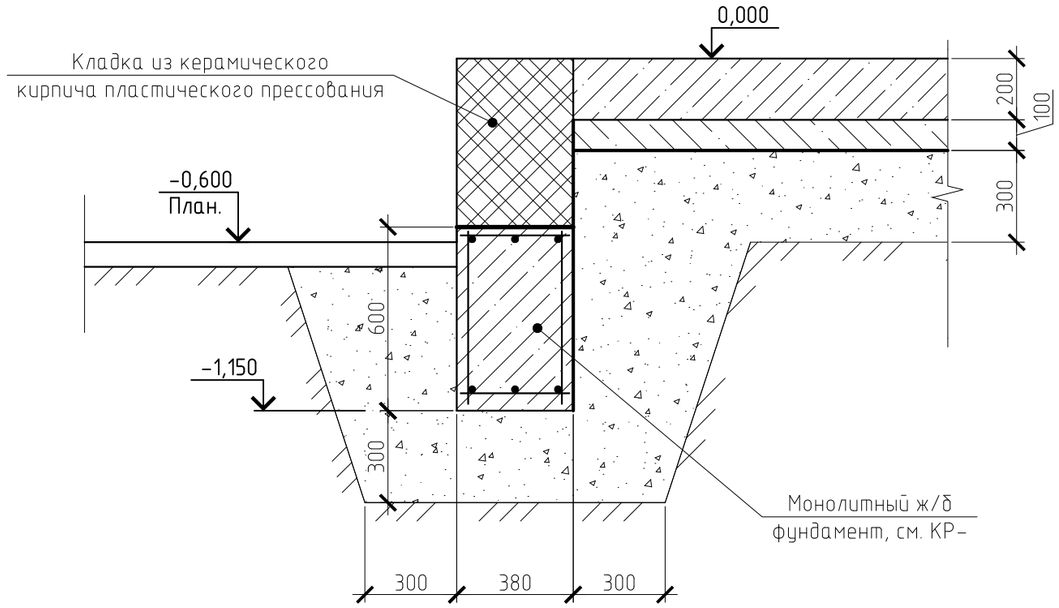

Изм.	Кол.уч.	Лист	N°Док.	Подпись	Дата
Разработал		Зорич			11.21
ГИП		Голубев			11.21
Н. контроль		Голубев			11.21

05-02/25/21 - КР

Проект благоустройства территории объекта культурного наследия регионального значения "Ансамбль Дворянского собрания, XVIII-XIX в.: Парк, XIX в.", расположенного по адресу: г. Кострома, пр. Мира, 7

Стадия	Лист	Листов
П	-	

План фундаментов

ООО "ПКБ Эксперт"

Согласовано

Взам. инв. №

Подп. и дата

Инв. № подл.

Фундамент Ф-1

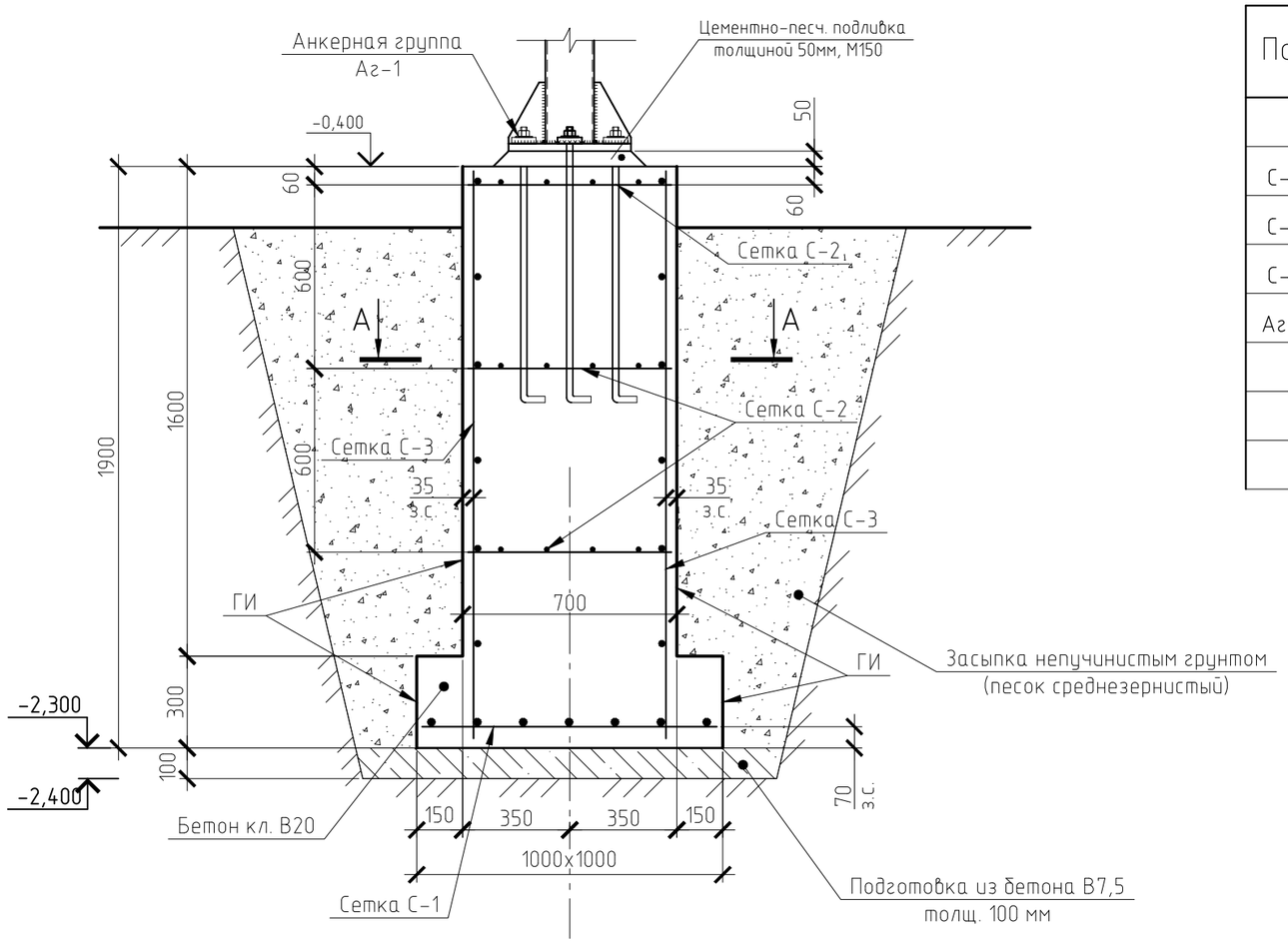

А – А

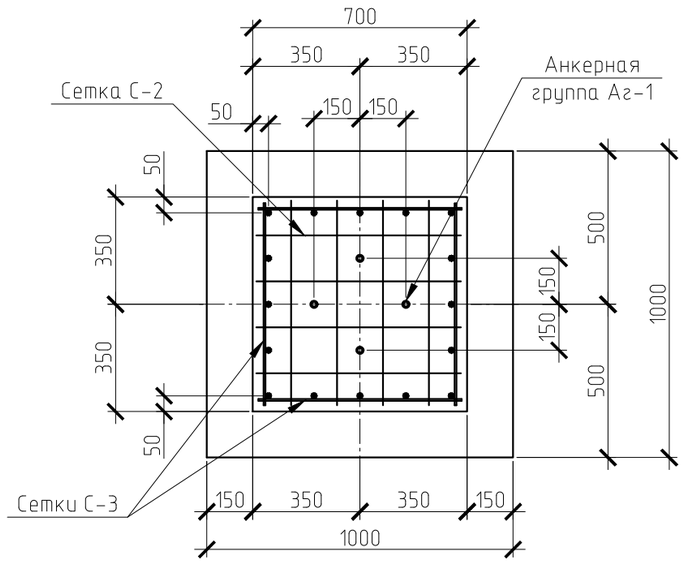

Спецификация элементов на одно изделие

Поз.	Обозначение	Наименование	Кол.	Масса ед, кг	Примеч.
		Фундамент Ф-1			
С-1	ГОСТ 52544-2006	$\frac{\phi12\ A500C-150}{\phi12\ A500C-150}$ 950х950 (мм) $\frac{25}{25}$	1	11,81	
С-2	ГОСТ 52544-2006	$\frac{\phi8\ A500C-150}{\phi8\ A500C-150}$ 650х650 (мм) $\frac{100}{100}$	3	2,05	
С-3	см. л. АС-	Сетка С-3	4	8,06	
Аг-1	см. л. АС-	Анкерная группа Аг-1	1	15,68	
		Бетон В20, W4, F75	1,1 $м^3$		Фундамент
		Бетон В7,5, W4, F75	0,2 $м^3$		Бетонная подготовка

Примечания

1. Общие данные см. л. АС-
2. Данный лист читать совместно с л. АС-
3. Фундамент устраивается по подготовке из бетона В7,5 толщиной 100 мм.
4. Подколонник армируется пространственным каркасом из вертикальных сеток С-3, объединенных между собой горизонтальными сетками С-2.
5. Плоские сварные сетки объединить в каркас при помощи вязальной проволоки (ГОСТ 3282-74) в каждом пересечении стержней.

Изм.	Кол.уч.	Лист	N°Док.	Подпись	Дата	05-02/25/21 - КР			
						Проект благоустройства территории объекта культурного наследия регионального значения "Ансамбль Дворянского собрания, XVIII-XIX в.: Парк, XIX в.", расположенного по адресу: г. Кострома, пр. Мира, 7			
Разработал		Зорич			11.21		Стадия	Лист	Листов
							П	-	
ГИП		Голубев			11.21				
Н. конроль		Голубев			11.21	Фундамент Ф-1	ООО "ПКБ Эксперт"		

Согласовано

Взам. инв. №

Подп. и дата

Инв. № подл.

Фундамент Ф-2

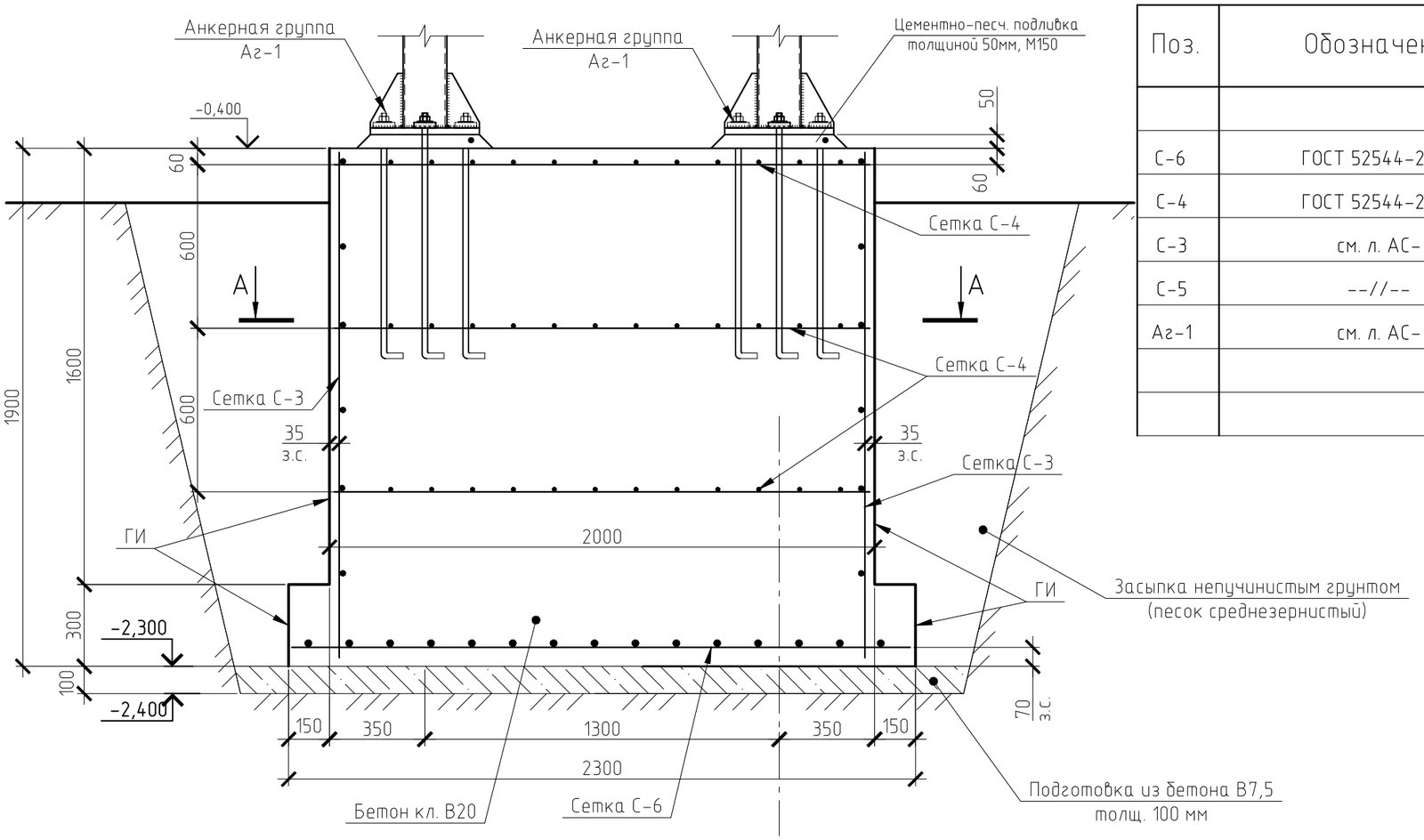

А – А

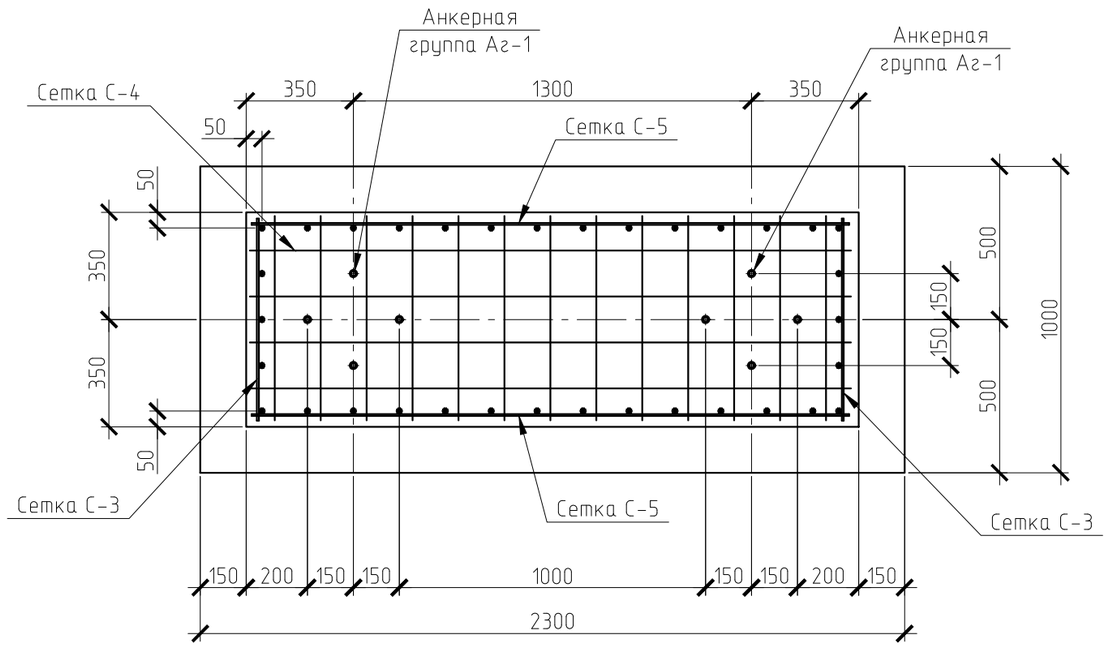

Спецификация элементов на одно изделие

Поз.	Обозначение	Наименование	Кол.	Масса ед, кг	Примеч.
		Фундамент Ф-2			
С-6	ГОСТ 52544-2006	$\frac{\phi 12\ A500C - 150}{\phi 12\ A500C - 150}$ 2200x950 (мм) $\frac{50}{25}$	1	26,33	
С-4	ГОСТ 52544-2006	$\frac{\phi 8\ A500C - 150}{\phi 8\ A500C - 150}$ 1960x650 (мм) $\frac{100}{80}$	3	6,44	
С-3	см. л. АС-	Сетка С-3	2	8,06	
С-5	--//--	Сетка С-5	2	25,81	
Аг-1	см. л. АС-	Анкерная группа Аг-1	2	15,68	
		Бетон В20, W4, F75	2,95 $м^3$		Фундамент
		Бетон В7,5, W4, F75	0,38 $м^3$		Бетонная подготовка

Примечания

1. Общие данные см. л. АС-
2. Данный лист читать совместно с л. АС-
3. Фундамент устраивается по подготовке из бетона В7,5 толщиной 100 мм.
4. Подколонник армируется пространственным каркасом из вертикальных сеток С-3 и С-5, объединенных между собой горизонтальными сетками С-4.
5. Плоские сварные сетки объединить в каркас при помощи вязальной проволоки (ГОСТ 3282-74) в каждом пересечении стержней.

Изм.	Кол.уч.	Лист	N°Док.	Подпись	Дата	05-02/25/21 - КР		
						Проект благоустройства территории объекта культурного наследия регионального значения "Ансамбль Дворянского собрания, XVIII-XIX в.: Парк, XIX в.", расположенного по адресу: г. Кострома, пр. Мира, 7		
Разработал		Зорич			11.21		Стадия	Лист	Листов
							П	-	
ГИП		Голубев			11.21				
Н. конроль		Голубев			11.21	Фундамент Ф-2	ООО "ПКБ Эксперт"		

Согласовано

Взам. инв. №

Подп. и дата

Инв. № подл.

Анкерная группа Аг-1

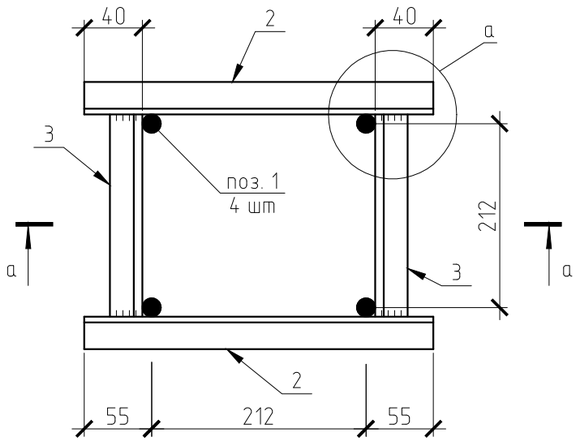

б – б

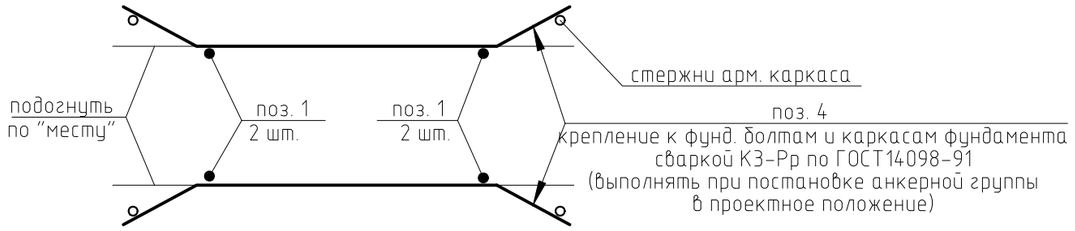

а – а

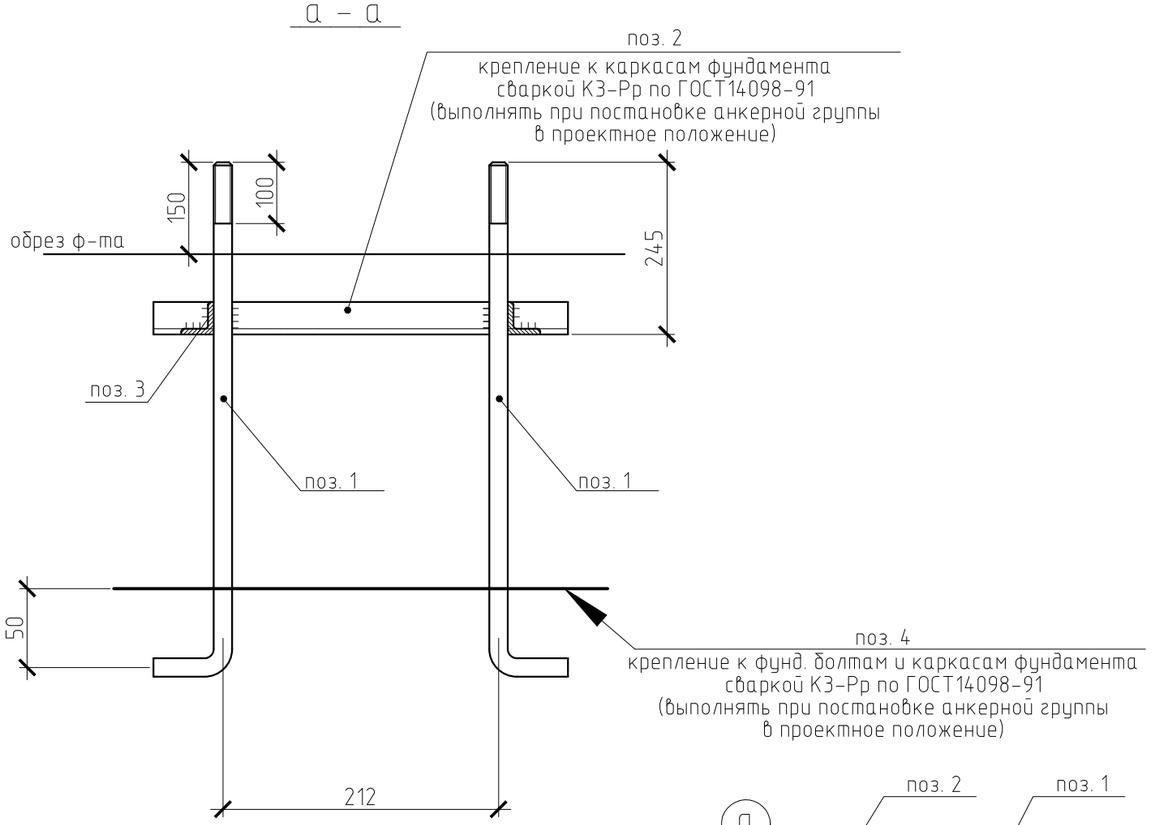

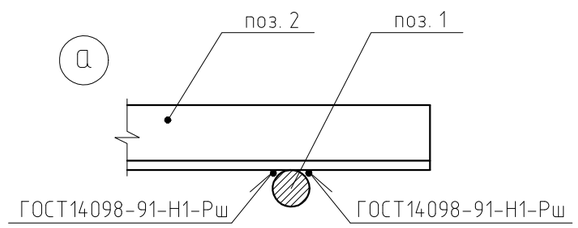

Спецификация изделий и материалов на одну анкерную группу

Поз.	Обозначение	Наименование	Кол.	Масса ед, кг	Приме-чание
		Анкерная группа Аг-1		15,68	
1	ГОСТ 24379.1-2012	Болт 1.1М24х800. ВСт3пс2	4	3,42	
2	ГОСТ 8509-93	L 25х4, L = 322 мм	2	0,47	
3	ГОСТ 8509-93	L 25х4, L = 236 мм	2	0,35	
4	ГОСТ 5781-82*	А-I ∅ 6, L=810мм	2	0,18	

Согласовано

Взам. инв. №

Подп. и дата

Инв. № подл.

Изм.	Кол.уч.	Лист	N°Док.	Подпись	Дата
Разработал		Зорич			11.21
ГИП		Голубев			11.21
Н. конроль		Голубев			11.21

05-02/25/21 - КР

Проект благоустройства территории объекта культурного наследия регионального значения "Ансамбль Дворянского собрания, XVIII-XIX в.: Парк, XIX в.", расположенного по адресу: г. Кострома, пр. Мира, 7

Стадия	Лист	Листов
П	-	

Анкерная группа Аг-1

ООО "ПКБ Эксперт"

Сетка С-5

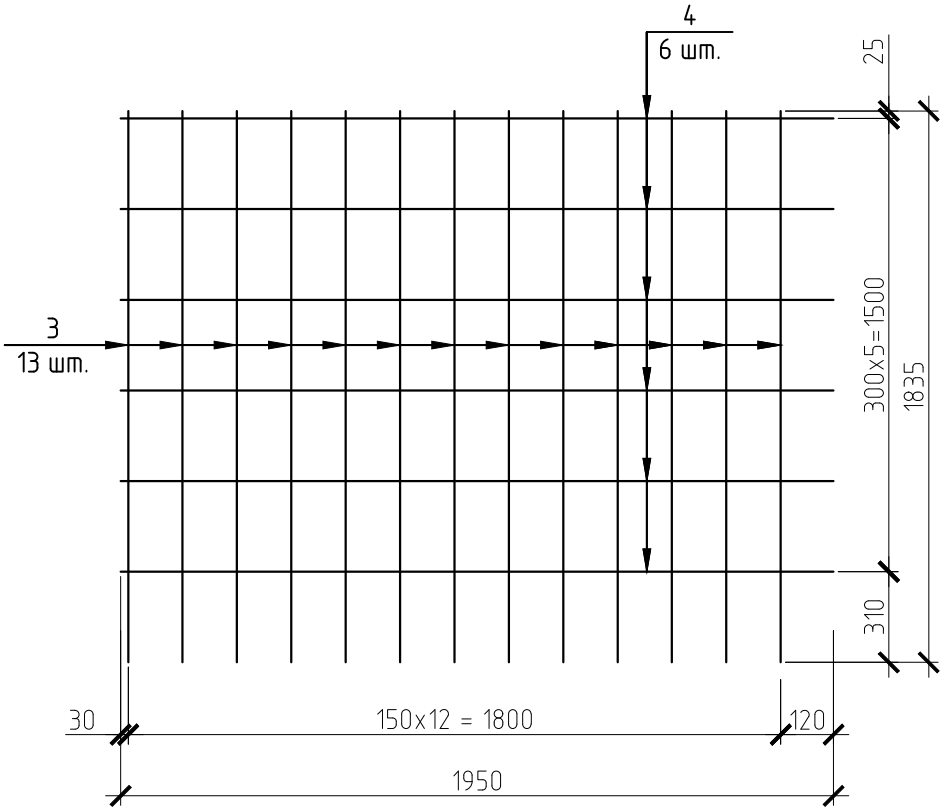

Сетка С-3

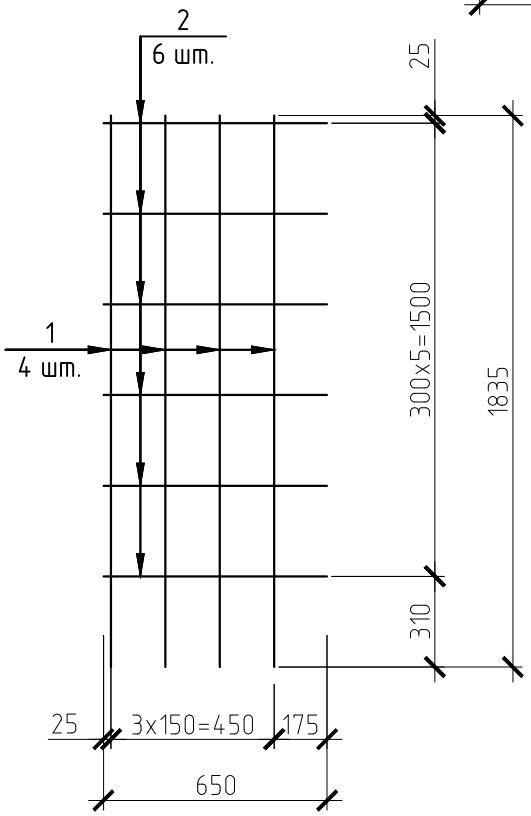

Спецификация сеток

Марка	N°N° поз.	Сечение мм	Длина мм	К-во шт	Общая длина м	Масса марки кг
С-3	1	⌀12 А500С	1835	4	7,34	8,06
	2	⌀8 А500С	650	6	3,90	
С-5	3	⌀12 А500С	1835	13	23,86	25,81
	4	⌀8 А500С	1950	6	11,7	

Изм.	Кол.уч.	Лист	N°Док.	Подпись	Дата
Разработал		Зорич			11.21
ГИП		Голубев			11.21
Н. конроль		Голубев			11.21

05-02/25/21 - КР

Проект благоустройства территории объекта культурного наследия регионального значения "Ансамбль Дворянского собрания, XVIII-XIX в.: Парк, XIX в.", расположенного по адресу: г. Кострома, пр. Мира, 7

Стадия	Лист	Листов
П	-	

Арматурные сетки

ООО "ПКБ Эксперт"

План колонн

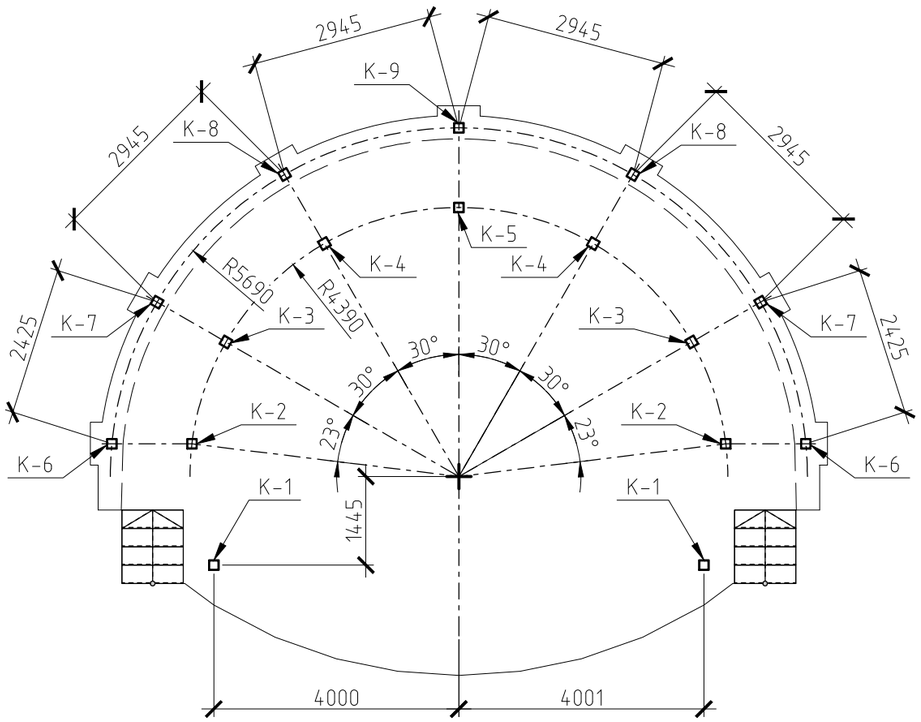

Спецификация изделий и материалов

Поз.	Обозначение	Наименование	Кол.	Масса ед, кг	Примеч.
К-1	см. лист АС-	Колонна К-1	2	167,49	
К-2	см. лист АС-	Колонна К-2	2	162,44	
К-3	см. лист АС-	Колонна К-3	2	158,25	
К-4	см. лист АС-	Колонна К-4	2	154,20	
К-5	см. лист АС-	Колонна К-5	1	161,28	
К-6	см. лист АС-	Колонна К-6	2	154,70	
К-7	см. лист АС-	Колонна К-7	2	148,77	
К-8	см. лист АС-	Колонна К-8	2	143,57	
К-9	см. лист АС-	Колонна К-9	1	141,69	

Согласовано

Взам. инв. №

Подп. и дата

Инв. № подл.

Изм.	Кол.уч.	Лист	N°Док.	Подпись	Дата
Разработал		Зорич			11.21
ГИП		Голубев			11.21
Н. конроль		Голубев			11.21

05-02/25/21 - КР

Проект благоустройства территории объекта культурного наследия регионального значения "Ансамбль Дворянского собрания, XVIII-XIX в.: Парк, XIX в.", расположенного по адресу: г. Кострома, пр. Мира, 7

Стадия	Лист	Листов
П	–	

План колонн

ООО "ПКБ Эксперт"

План балок на отм. + 3,100

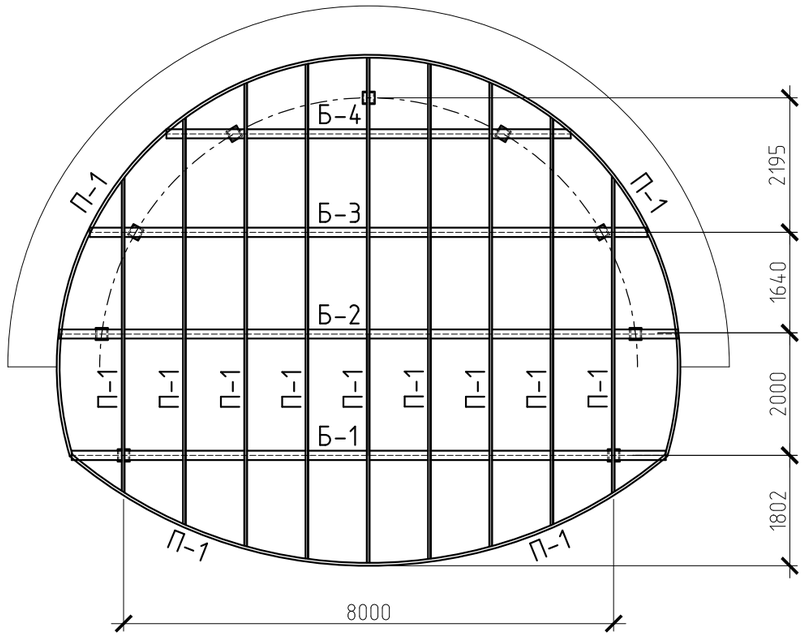

План балок на отм. + 2,700

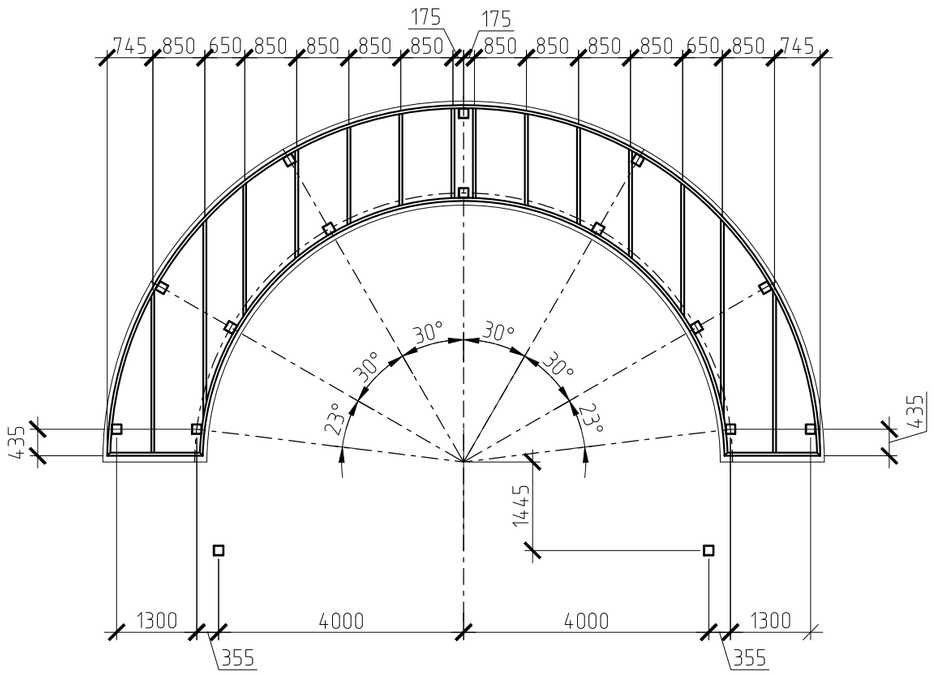

Спецификация изделий и материалов на устройство кровли на отм.+3,100

Поз.	Обозначение	Наименование	Кол.	Масса ед, кг	Примеч.
Б-1	СТО АСЧМ 20-93	I 30 Б1, L=9700 мм	1	310,40	
Б-2	--//--	I 30 Б1, L=10 100 мм	1	323,20	
Б-3	-//--	I 30 Б1, L=9100 мм	1	291,20	
Б-4	--//--	I 30 Б1, L=6600 мм	1	211,20	
П-1	ГОСТ 8240-89	[12, Lобщ=94 000 мм	-	977,60	
	ГОСТ 24454-80*Е	Настил из досок толщ. 40 мм	68,0 м²	-	2,72 м3
	ГОСТ 24454-80*Е	Фальцевая кровля из оцинк. кров. стали т.0,55 мм	68,0 м²		

Спецификация изделий и материалов на устройство кровли на отм.+2,700

Поз.	Обозначение	Наименование	Кол.	Масса ед, кг	Примеч.
Б-1	СТО АСЧМ 20-93	I 30 Б1, L=9700 мм	1	310,40	
Б-2	--//--	I 30 Б1, L=10 100 мм	1	323,20	
Б-3	-//--	I 30 Б1, L=9100 мм	1	291,20	
Б-4	--//--	I 30 Б1, L=6600 мм	1	211,20	
П-1	ГОСТ 8240-89	[12, Lобщ=94 000 мм	-	977,60	
	ГОСТ 24454-80*Е	Настил из досок толщ. 40 мм	68,0 м²	-	2,72 м3
	ГОСТ 24454-80*Е	Фальцевая кровля из оцинк. кров. стали т.0,55 мм	68,0 м²		

Согласовано

Взам. инв. №

Подп. и дата

Инв. № подл.

Изм.	Кол.уч.	Лист	N°Док.	Подпись	Дата
Разработал		Зорич			11.21
ГИП		Голубев			11.21
Н. конроль		Голубев			11.21

05-02/25/21 - КР

Проект благоустройства территории объекта культурного наследия регионального значения "Ансамбль Дворянского собрания, XVIII-XIX в.: Парк, XIX в.", расположенного по адресу: г. Кострома, пр. Мира, 7

Стадия	Лист	Листов
П	-	

План балок

ООО "ПКБ Эксперт"

Колонны К-1... К-5

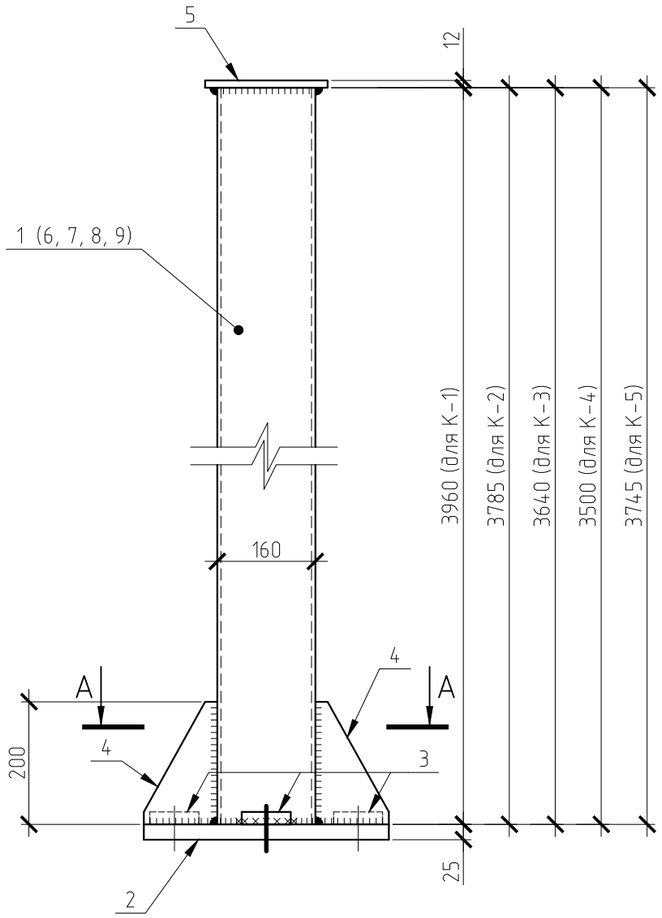

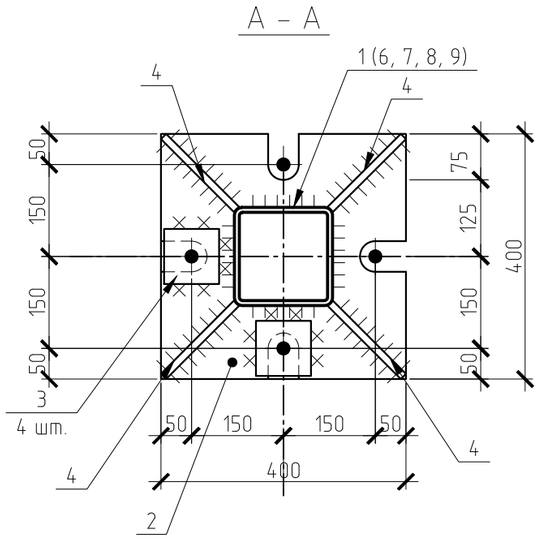

Поз. 3

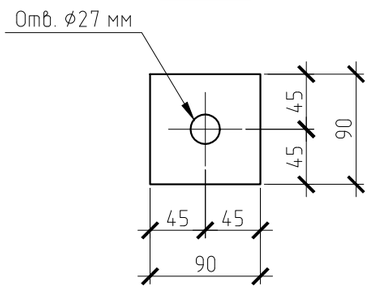

Поз. 4

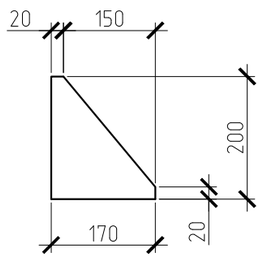

1. Данный лист смотреть совместно с листом КР-
2. Сварные соединения выполнять по ГОСТ 5264-80 электродами Э-42.
   Катет сварного шва принять по наименьшей толщине свариваемых элементов.
3. Антикоррозионную защиту выполнить путем окраски эмалью ПФ-115 за 2 раза по огрунтовке ГФ-021 с общей толщиной покрытия 55 мкм.
4. Для обеспечения надежности защитных покрытий металлоконструкции должны быть полностью зачищены от коррозии, обеспылены и обезжирены.

Спецификация элементов на одну колонну

Поз.	Обозначение	Наименование	Кол.	Масса ед, кг	Примеч.
		Колонна К-1		167,49	
1	ГОСТ 30245-2003	◻ 160х6, L=3960 мм	1	114,44	114,44 кг
2	ГОСТ 19903-2015	– 400х400х25	1	31,40	31,40 кг
3	ГОСТ 19903-2015	– 90х90х20	4	1,27	5,08 кг
4	ГОСТ 19903-2015	– 200х170х12	4	3,20	12,80 кг
5	ГОСТ 19903-2015	– 200х200х12	1	3,77	3,77 кг
		Колонна К-2		162,44	
6	ГОСТ 30245-2003	◻ 160х6, L=3785 мм	1	109,39	109,39 кг
2...5		Поз. 2...5 по марке К-1	–	–	53,05 кг
		Колонна К-3		158,25	
7	ГОСТ 30245-2003	◻ 160х6, L=3640 мм	1	105,20	105,20 кг
2...5		Поз. 2...5 по марке К-1	–	–	53,05 кг
		Колонна К-4		154,20	
8	ГОСТ 30245-2003	◻ 160х6, L=3500 мм	1	101,15	101,15 кг
2...5		Поз. 2...5 по марке К-1	–	–	53,05 кг
		Колонна К-5		161,28	
9	ГОСТ 30245-2003	◻ 160х6, L=3745 мм	1	114,44	108,23 кг
2...5		Поз. 2...5 по марке К-1	–	–	53,05 кг

Согласовано

Взам. инв. №

Подп. и дата

Инв. № подл.

Изм.	Кол.уч.	Лист	N°Док.	Подпись	Дата
Разработал		Зорич			11.21
ГИП		Голубев			11.21
Н. контроль		Голубев			11.21

05-02/25/21 - КР

Проект благоустройства территории объекта культурного наследия регионального значения "Ансамбль Дворянского собрания, XVIII-XIX в.: Парк, XIX в.", расположенного по адресу: г. Кострома, пр. Мира, 7

Стадия	Лист	Листов
П	–	

Колонны К-1...К-5

ООО "ПКБ Эксперт"

Колонны К-6... К-9

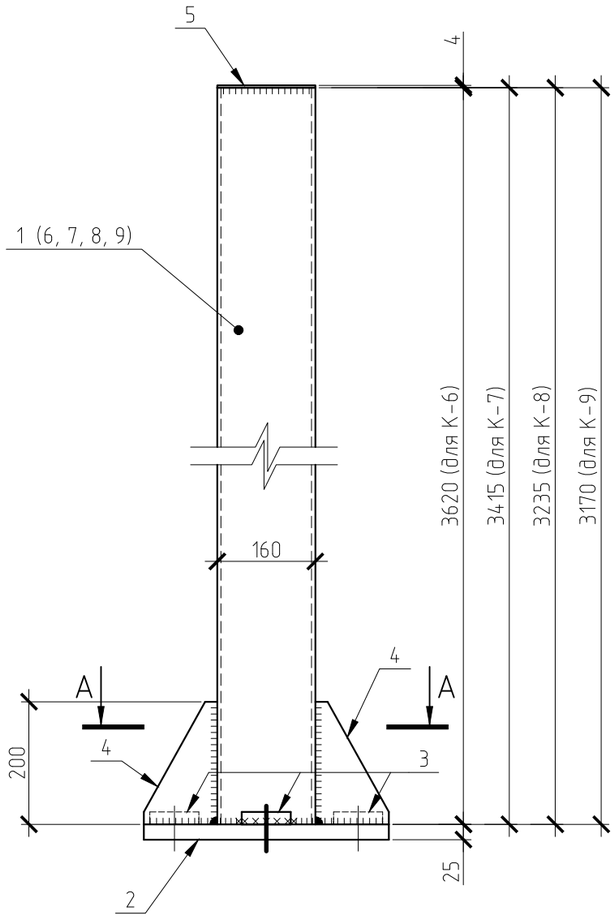

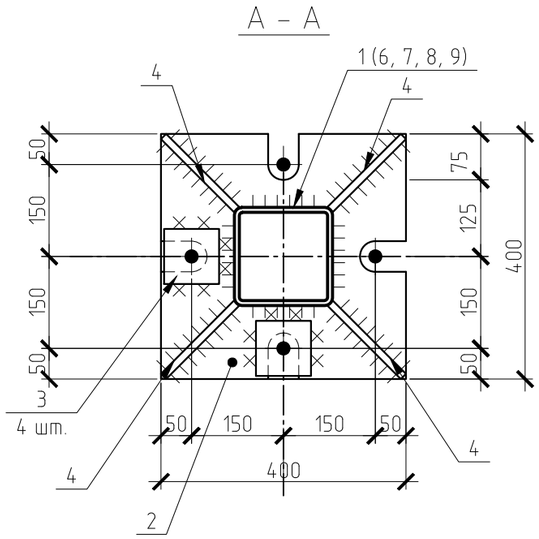

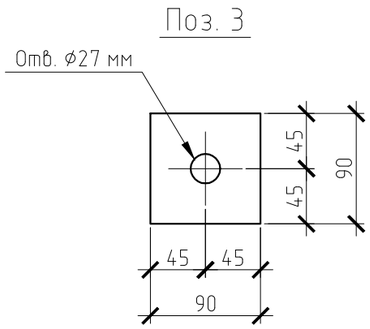

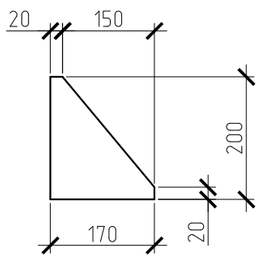

1. Данный лист смотреть совместно с листом КР-
2. Сварные соединения выполнять по ГОСТ 5264-80 электродами Э-42. Катет сварного шва принять по наименьшей толщине свариваемых элементов.
3. Антикоррозионную защиту выполнить путем окраски эмалью ПФ-115 за 2 раза по огрунтовке ГФ-021 с общей толщиной покрытия 55 мкм.
4. Для обеспечения надежности защитных покрытий металлоконструкции должны быть полностью зачищены от коррозии, обеспылены и обезжирены.

Спецификация элементов на одну колонну

Поз.	Обозначение	Наименование	Кол.	Масса ед, кг	Примеч.
		Колонна К-6		154,70	
1	ГОСТ 30245-2003	◻ 160х6, L=3620 мм	1	104,62	104,62 кг
2	ГОСТ 19903-2015	– 400х400х25	1	31,40	31,40 кг
3	ГОСТ 19903-2015	– 90х90х20	4	1,27	5,08 кг
4	ГОСТ 19903-2015	– 200х170х12	4	3,20	12,80 кг
5	ГОСТ 19903-2015	– 160х160х4	1	0,80	0,80 кг
		Колонна К-7		148,77	
6	ГОСТ 30245-2003	◻ 160х6, L=3415 мм	1	98,69	98,69 кг
2...5		Поз. 2...5 по марке К-6	–	–	50,08 кг
		Колонна К-8		143,57	
7	ГОСТ 30245-2003	◻ 160х6, L=3235 мм	1	93,49	93,49 кг
2...5		Поз. 2...5 по марке К-6	–	–	50,08 кг
		Колонна К-9		141,69	
8	ГОСТ 30245-2003	◻ 160х6, L=3170 мм	1	91,61	91,61 кг
2...5		Поз. 2...5 по марке К-6	–	–	50,08 кг

Согласовано

Взам. инв. №

Подп. и дата

Инв. № подл.

Изм.	Кол.уч.	Лист	N°Док.	Подпись	Дата
Разработал		Зорич			11.21
ГИП		Голубев			11.21
Н. контроль		Голубев			11.21

05-02/25/21 - КР

Проект благоустройства территории объекта культурного наследия регионального значения "Ансамбль Дворянского собрания, XVIII-XIX в.: Парк, XIX в.", расположенного по адресу: г. Кострома, пр. Мира, 7

Стадия	Лист	Листов
П	–	

Колонны К-6...К-9

ООО "ПКБ Эксперт"

План беседки на отм. +0.150

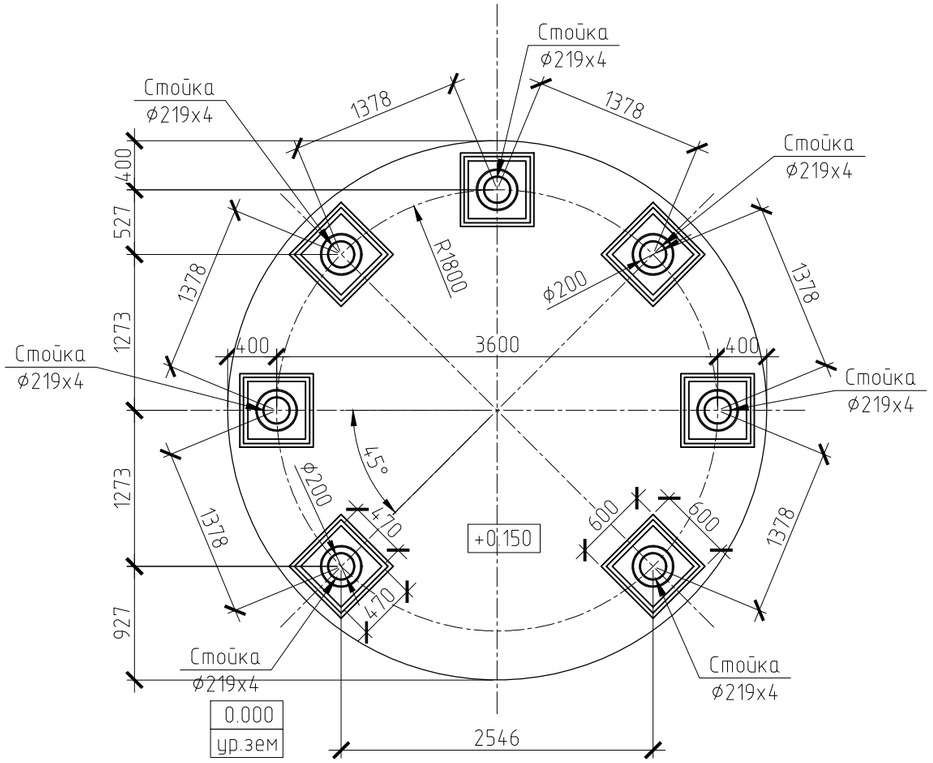

План беседки на отм. +0.150

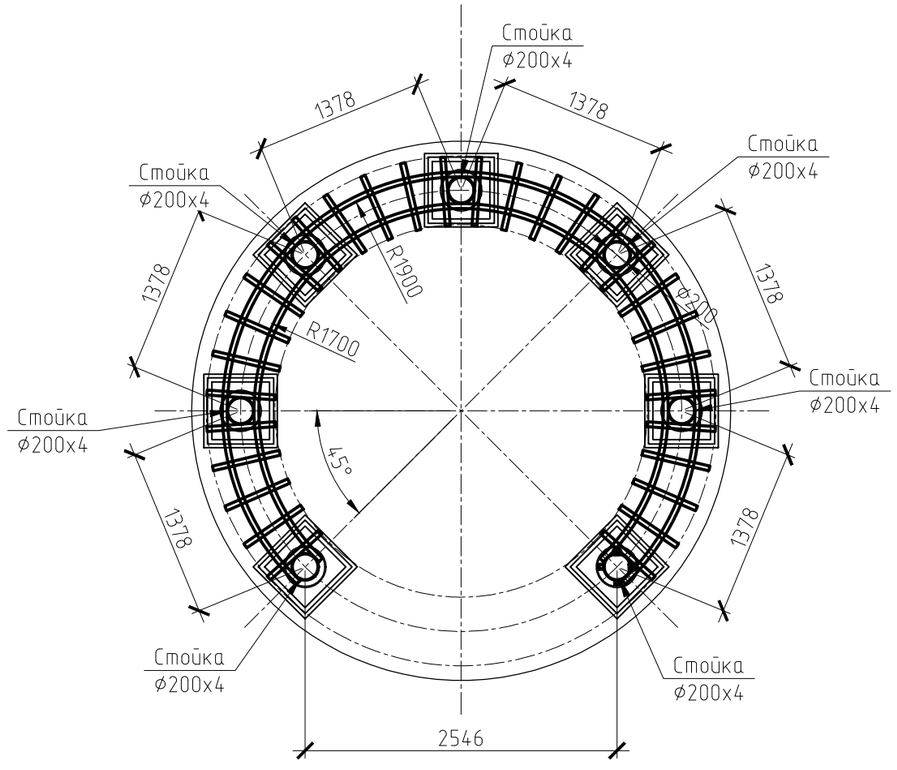

Спецификация элементов

Марка, поз.	Обозначение	Наименование	Кол.	Масса ед., кг	Примеч.
1	ГОСТ Р 54157-2010	⌀ 219, L=3800 мм	7	0,23	
2	ГОСТ 30245-2003	◻ 32х4, Lобщ.=1200 пог.м			
3		⌀ 8 А-I, L=575 мм	4	0,23	
	ГОСТ 8509-93	∟ 32х4, L=1200 мм	2	2,29	
	ГОСТ 8509-93	∟ 32х4, L=300 мм	2	0,57	

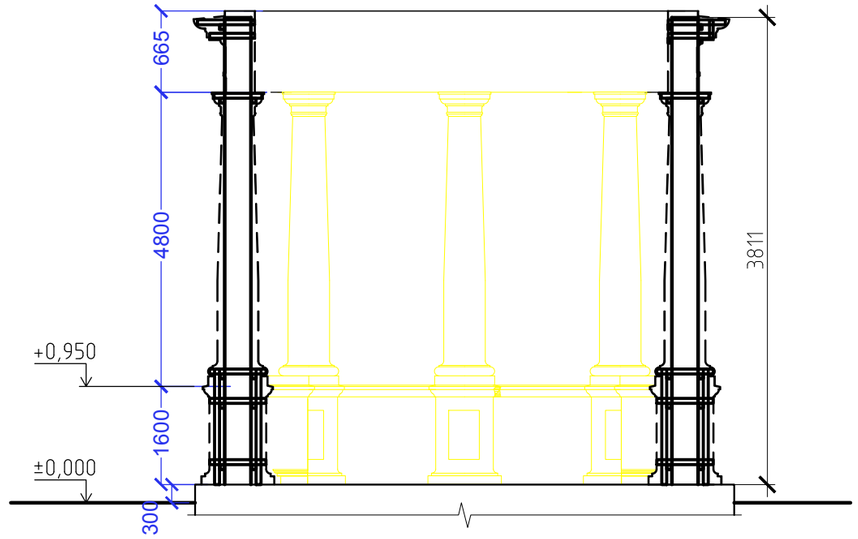

Изм.	Кол.уч.	Лист	N°Док.	Подпись	Дата
Разработал		Чернышева			11.21
ГИП		Голубев			11.21
Н. контроль		Голубев			11.21

05-02/25/21 - КР

Проект благоустройства территории объекта культурного наследия регионального значения "Ансамбль Дворянского собрания, XVIII-XIX в.: Парк, XIX в.", расположенного по адресу: г. Кострома, пр. Мира, 7

Стадия	Лист	Листов
П	-	

Беседка

ООО "ПКБ Эксперт"

Согласовано

Взам. инв. №

Подп. и дата

Инв. № подл.

План фундаментной плиты

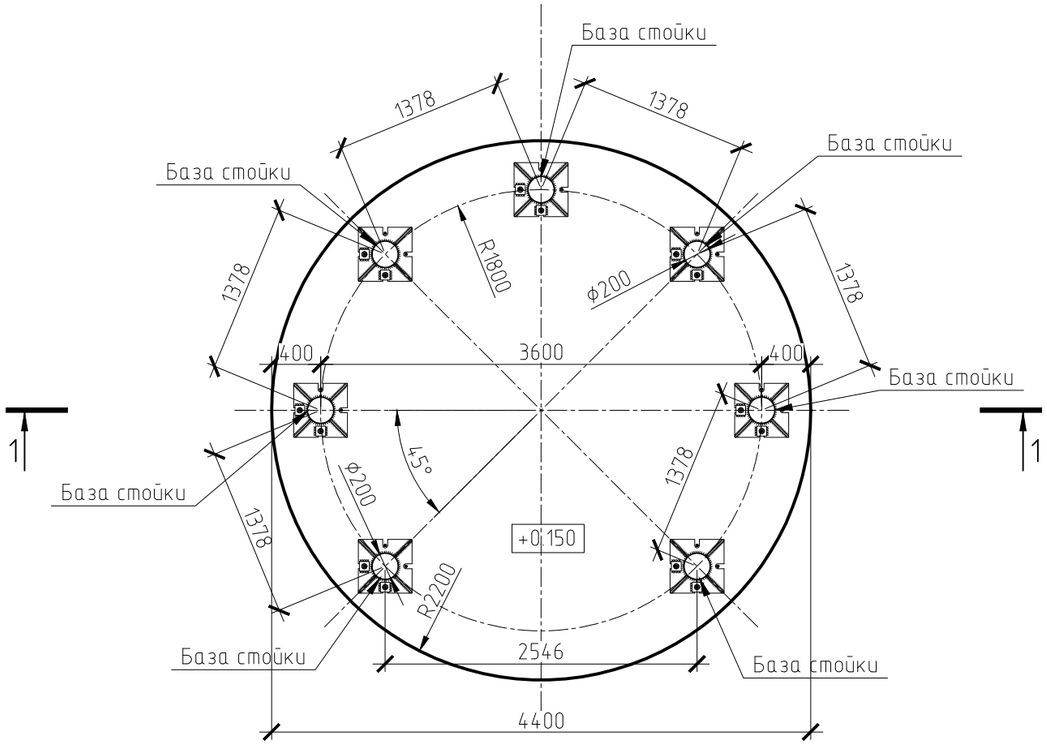

Сечение 1-1

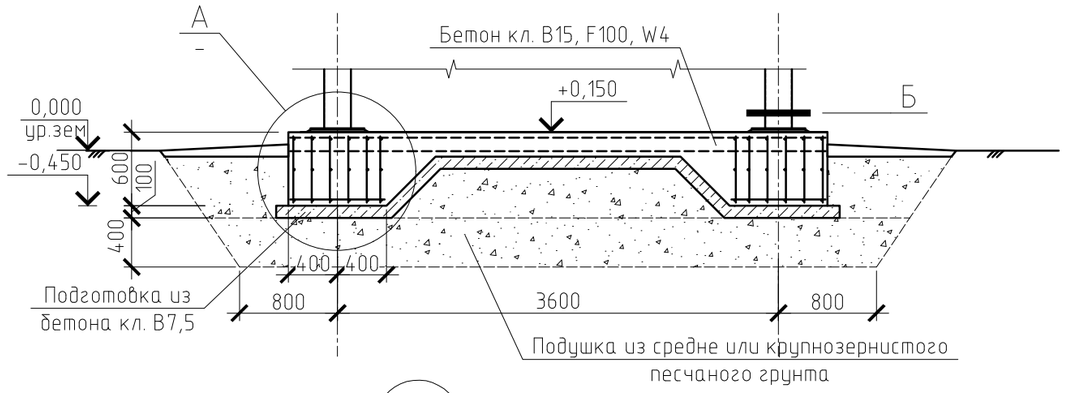

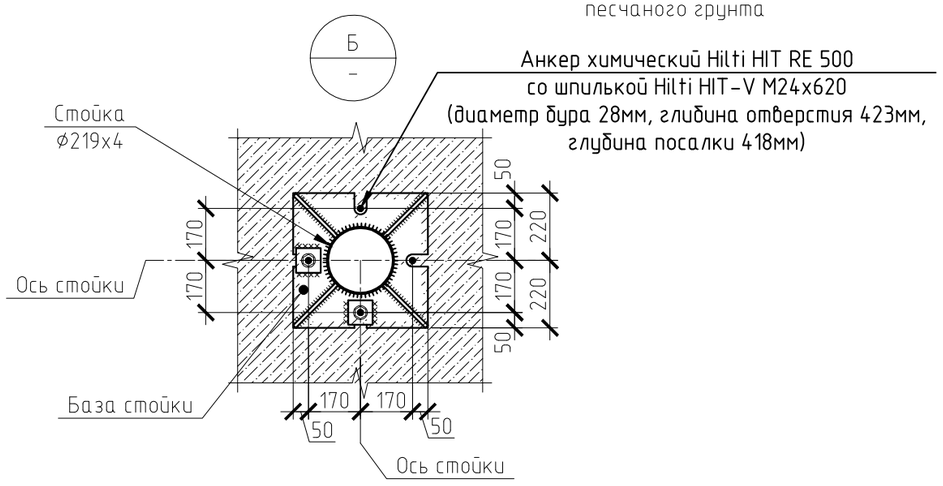

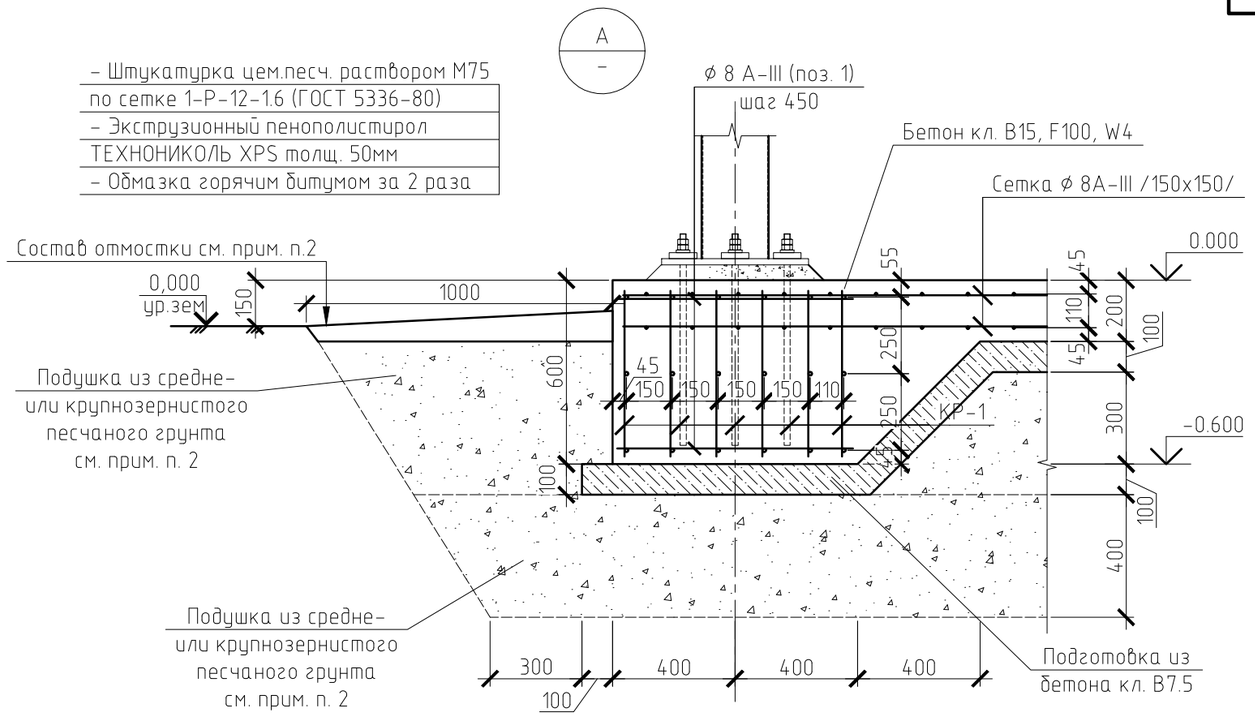

1. Фундамент – монолитная железобетонная плита толщ. 200 мм из бетона кл. В15, F100, W4, армированная 2 сетками из арматуры ø8 А-III с шагом 150х150 мм.
2. Для обеспечения защитного слоя бетона под нижней сеткой применять фиксаторы-подставки из цементно-песчаного раствора с шагом 1,0 м.
3. Между рядами сеток установить вертикальные стержни из арматуры ø8 А-I с шагом 400х400мм.
4. Сварку выполнять по ГОСТ 14098-2014 электродами Э-42 по ГОСТ 9467-75*.
5. Стыковка арматуры по длине осуществляется внахлестку при соблюдении следующих требований:
- длину перепуска (нахлестки) принимать не менее 40 диаметров продольных стержней;
- стыки должны располагаться вразбежку;
- площадь сечения арматуры периодического профиля, стыкуемой в одном месте, должна составлять не более 50% общей площади сечения рабочих стержней;
- расстояние между соседними стыками внахлестку по длине железобетонного элемента должно быть не менее 60 диаметров рабочей арматуры.
6. Точность изготовления опалубки должна соответствовать ГОСТ Р 52085-2003 "Опалубка. Общие технические условия", табл. 1.
7. Заготовку стержней из стержневой и проволочной арматуры и изготовление арматурных изделий выполнять в соответствии с требованиями СНиП 3.09.01-85.
8. При установке арматуры соблюдать требования СП 70.13330.2012 табл. 5.10.
9. Бетонирование выполнять однородной бетонной смесью с осадкой конуса 6...10 см и крупностью заполнителя до 20 мм.
10. Технология укладки бетонных смесей должна полностью соответствовать указаниям СП 70.13330.2012.
11. Толщина защитного слоя бетона для рабочей арматуры элементов, кроме оговоренных на чертежах, принимается по СП 63.13330.2012 "Бетонные и железобетонные конструкции", СП 52-101-2003 "Бетонные и железобетонные конструкции без предварительного напряжения арматуры".

Изм.	Кол.уч.	Лист	N°Док.	Подпись	Дата	05-02/25/21 - КР		
						Проект благоустройства территории объекта культурного наследия регионального значения "Ансамбль Дворянского собрания, XVIII-XIX в.: Парк, XIX в.", расположенного по адресу: г. Кострома, пр. Мира, 7		
Разработал		Чернышева			11.21		Стадия	Лист	Листов
							П	-	
ГИП		Голубев			11.21				
Н. контроль		Голубев			11.21	Беседка. План фундаментной плиты	ООО "ПКБ Эксперт"		

Согласовано

Взам. инв. №

Подп. и дата

Инв. № подл.

ПРИНЦИПИАЛЬНАЯ СХЕМА ВЫПОЛНЕНИЯ ПЛОСКИХ КАРКАСОВ КР-1
(ДЛИНЫ КАРКАСОВ НАЗНАЧАТЬ ПО МЕСТУ)
НА ДЛИННЫХ ЛИНЕЙНЫХ УЧАСТКАХ УКЛАДЫВАТЬ КАРКАСЫ ДЛИНОЙ 6 М

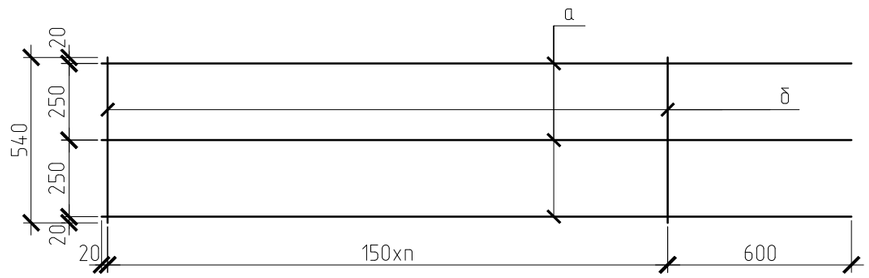

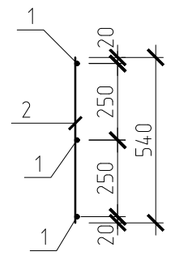

ДЕТАЛЬ СТЫКОВКИ КАРКАСОВ ПО ДЛИНЕ

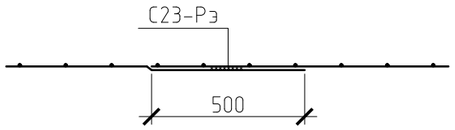

Спецификация элементов и материалов лестницы и плиты

Поз.	Обозначение	Наименование	Кол.	Масса ед.кг	Примеч.
КР-1	см. данный лист	Каркас КР-1 пог.м	83,0	4,15	
1	ГОСТ 5781-82*	⌀ 8 А-III, L = 770 мм	64	0,30	
	ГОСТ 5781-82*	Сетка из ⌀ 8 А-III /150х150/ м2	38,7		
		Бетон В15, F100, W4 м3	7,5		
		Бетон В7,5 м3	0,8		подготовка
		Каркас КР-1 (1 пог.м)		4,15	
а	ГОСТ 5781-82*	⌀ 12 А-III, L = 1000 мм	3	0,888	2,66 кг
б	ГОСТ 5781-82*	⌀ 8 А-III, L = 540 мм	7	0,213	1,49 кг
		Анкер химический Hilti HIT RE 500 со шпилькой Hilti HIT-V M24x620	28		

1. Данный лист см. совместно с л. КР-.
2. Изготовление каркасов производить с применением контактной точечной сварки во всех точках пересечения стержней в соответствии с требованиями ГОСТ 14098-2014.
3. Расход арматуры, указанной в погонных метрах дан без учёта нахлёста.

Согласовано

Взам. инв. №

Подп. и дата

Инв. № подл.

Изм.	Кол.уч.	Лист	N°Док.	Подпись	Дата
Разработал		Чернышева			11.21
ГИП		Голубев			11.21
Н. конроль		Голубев			11.21

05-02/25/21 - КР

Проект благоустройства территории объекта культурного наследия регионального значения "Ансамбль Дворянского собрания, XVIII-XIX в.: Парк, XIX в.", расположенного по адресу: г. Кострома, пр. Мира, 7

Стадия	Лист	Листов
П	-	

Беседка.
Спецификация на фундамент

ООО "ПКБ Эксперт"

Фасад в осях 1-2. М 1:50

Разрез 1-1. М 1:50

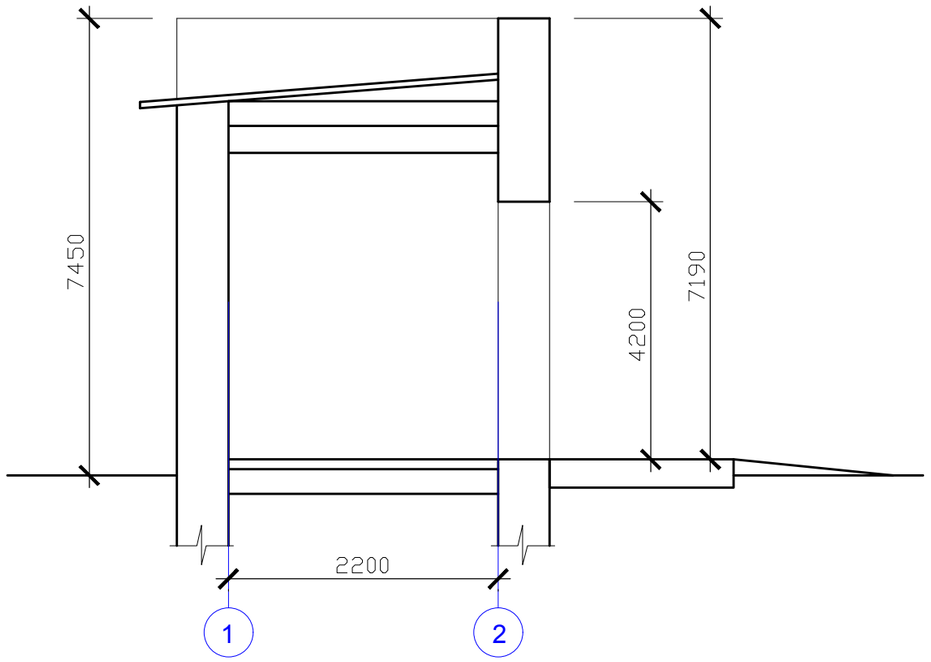

План туалета. М 1:50

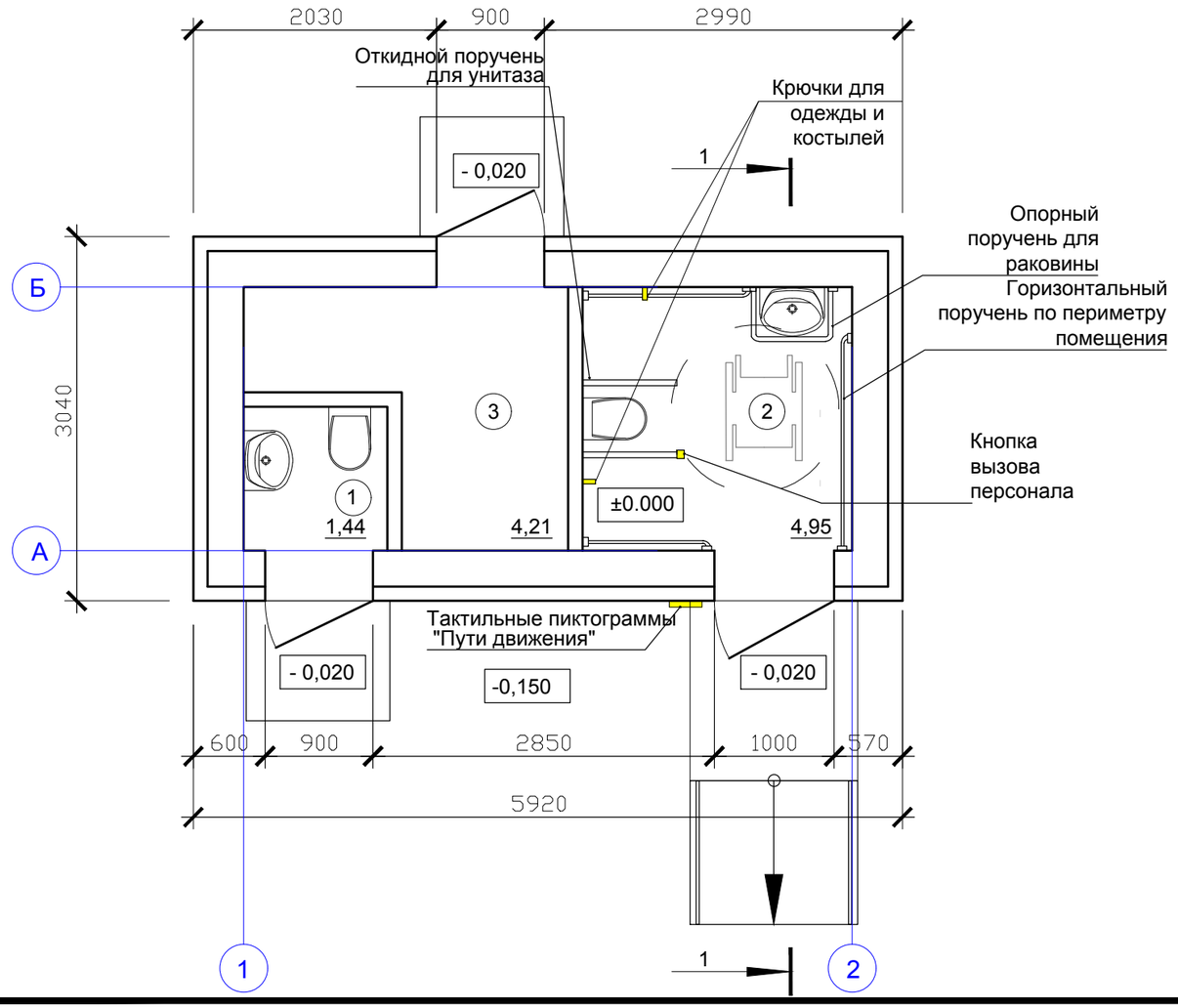

Экспликация помещений первого этажа

N поз.	Наименование помещений	Площадь м²	категория помещ.
1	Туалет	1.44	
2	Туалет для МГН	4.95	
3	Служебное помещение	4.21	
	Итого:	10.50	

Изм.	Кол.уч.	Лист	N°Док	Подпись	Дата
Разработал		Кудяева			09.21

05-02/25/21-АР

Проект благоустройства территории объекта культурного наследия регионального значения "Ансамбль Дворянского собрания, XVIII - XIX вв.: Парк, XIX в.", расположенного по адресу: г. Кострома, пр. Мира, 7

Стадия	Лист	Листов
	1	

Туалет

ООО "ПКБ Эксперт"

Согласовано

Взам. инв. №

Подп. и дата

Инв. № подл.